КАК ПОЛЬЗОВАТЬСЯ ЭТИМ АТЛАСОМ

Каждый вид — каталожный чертёж указанного варианта или группы отношений. Пользуйтесь напечатанными обозначениями, а не измерениями по масштабу. Это справочные чертежи, не файлы CAD.

EDA80 / Атлас чертежей

Содержание

R01	1 виды | страницы 2-2
R02	1 виды | страницы 3-3
R05	1 виды | страницы 4-4
R04	1 виды | страницы 5-5
R07	1 виды | страницы 6-6
R03	1 виды | страницы 7-7
R06	1 виды | страницы 8-8
L04	1 виды | страницы 9-9
L03	1 виды | страницы 10-10
L07	1 виды | страницы 11-11
L01	1 виды | страницы 12-12
L06	1 виды | страницы 13-13

КОНТАКТ HTROBOT

Эл. почта: emmy@htrobot.com

Сайт: www.htrobot.com

EDA80 | Размерный чертёж

Каталожный чертёж

EDA80 R01 размерный чертёж пояснение:Когда выдвижная длина <=400mm ; L1=выдвижная длина+120,L2=выдвижная | R01

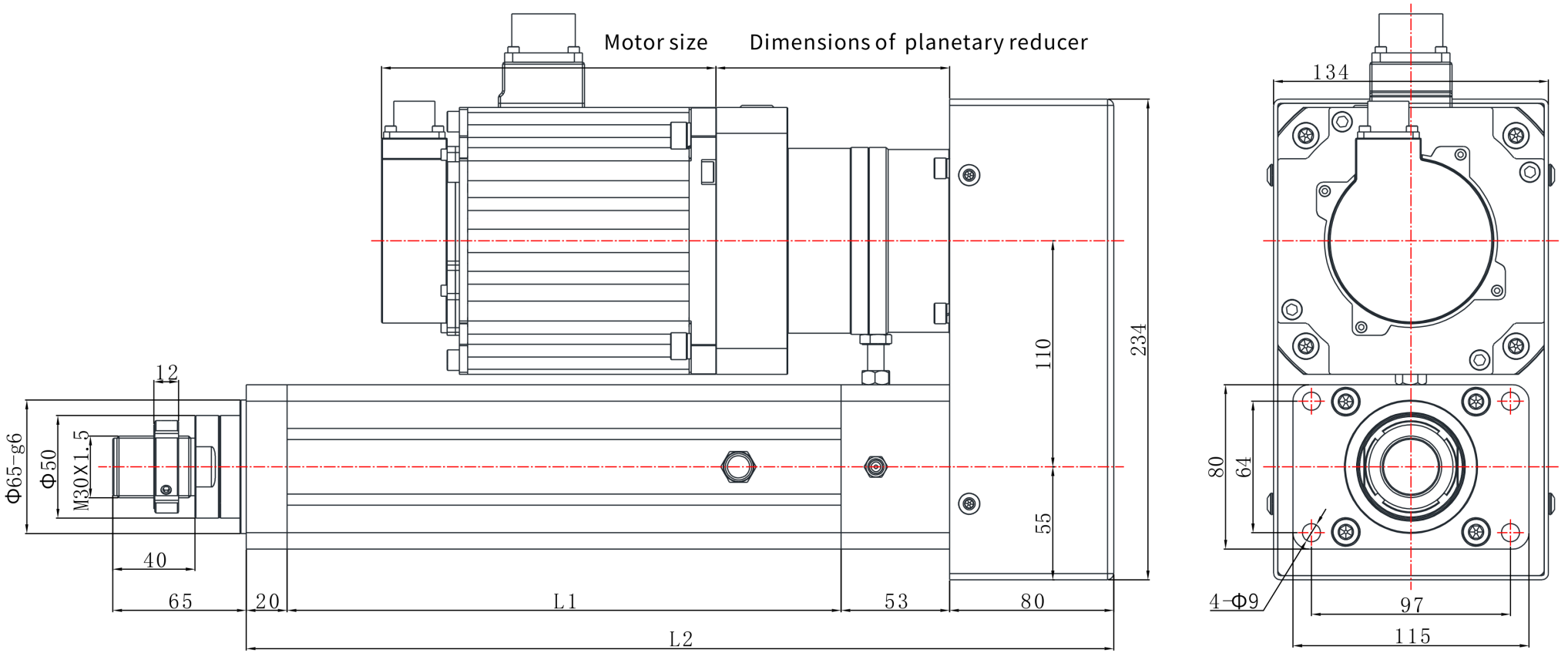

EDA80 | Размерный чертёж

Каталожный чертёж

EDA80 R02 размерный чертёж пояснение:Когда выдвижная длина <=400mm ;L1=выдвижная длина+120,L2=выдвижная | R02

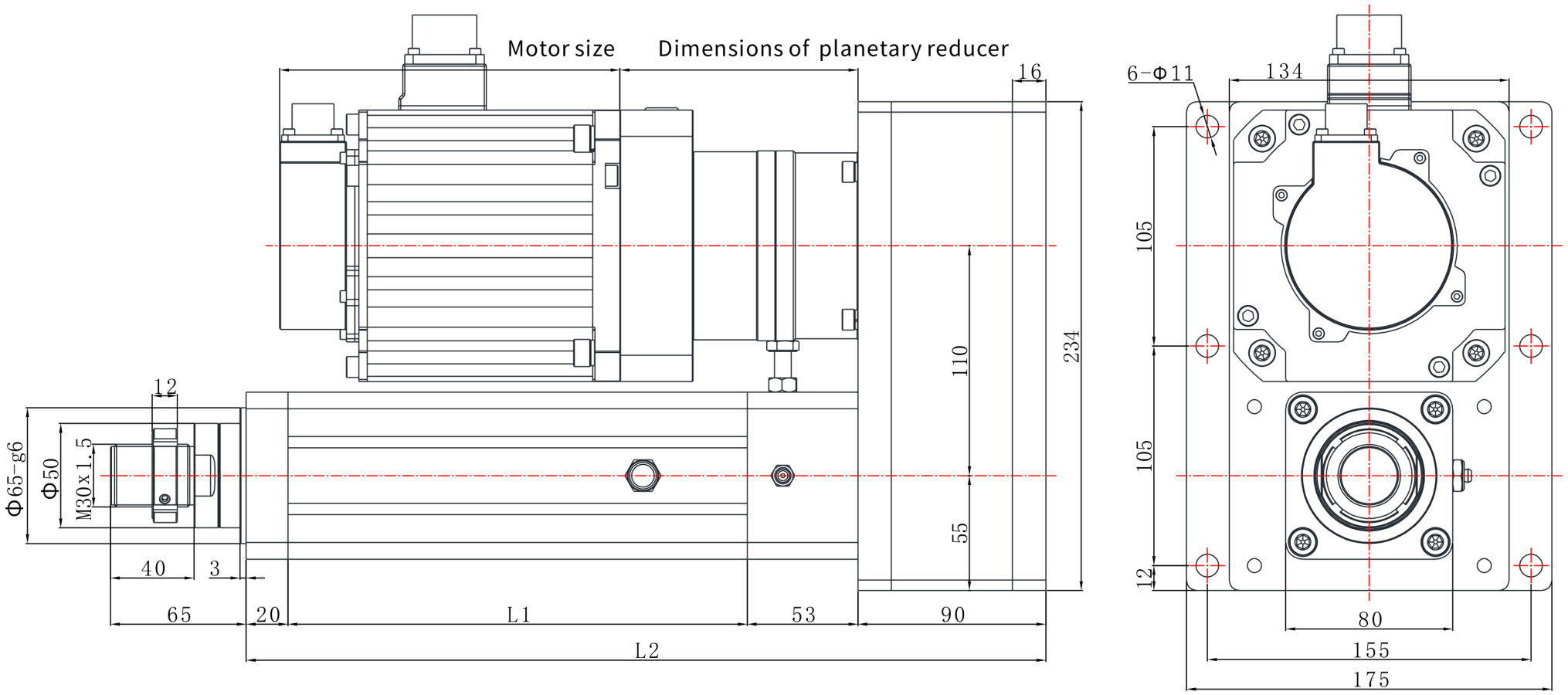

EDA80 | Размерный чертёж

Каталожный чертёж

EDA80 R05 размерный чертёж пояснение:Когда выдвижная длина <=400mm ; L1=выдвижная длина+120,L2=выдвижная | R05

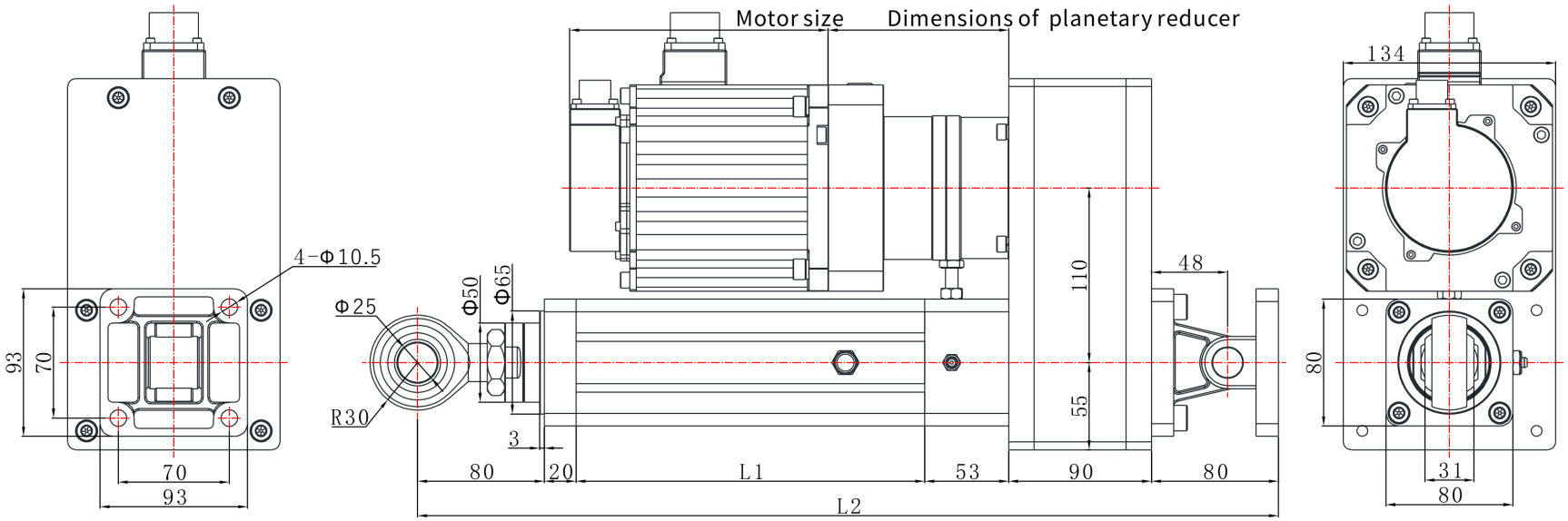

EDA80 | Размерный чертёж

Каталожный чертёж

EDA80 R04 размерный чертёж пояснение:Когда выдвижная длина <=400mm ; L1=выдвижная длина+120,L2=выдвижная | R04

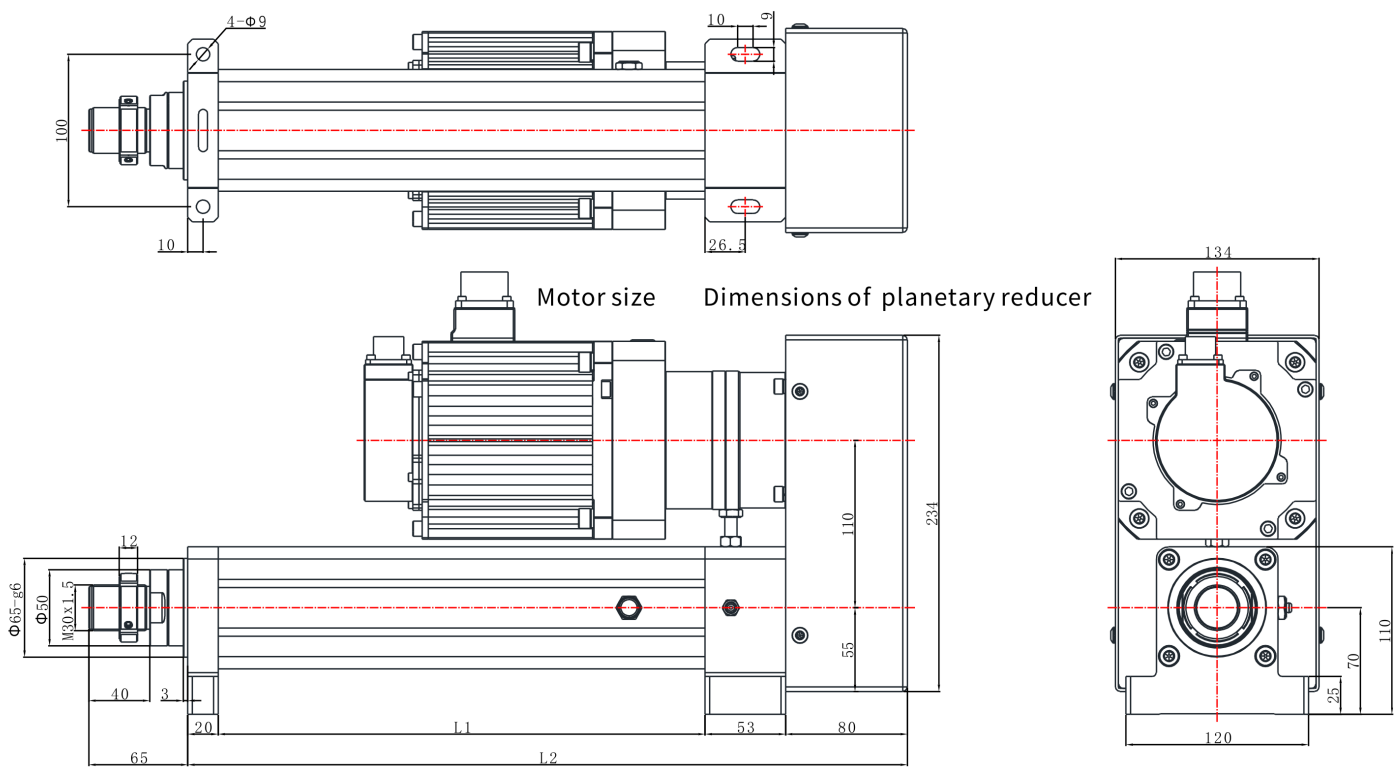

EDA80 | Размерный чертёж

Каталожный чертёж

EDA80 R07 размерный чертёж пояснение:Когда выдвижная длина <=400mm ; L1=выдвижная длина+120,L2=выдвижная | R07

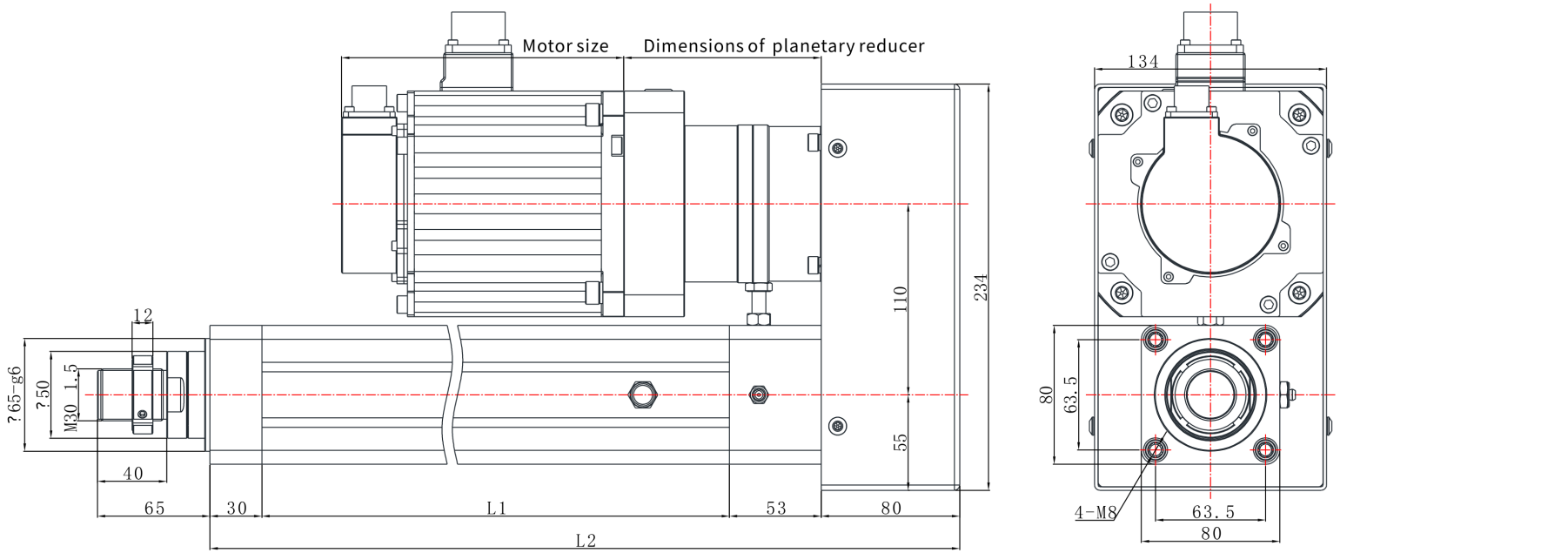

EDA80 | Размерный чертёж

Каталожный чертёж

EDA80 R03 размерный чертёж пояснение:Когда выдвижная длина <=400mm ; L1=выдвижная длина+120,L2=выдвижная | R03

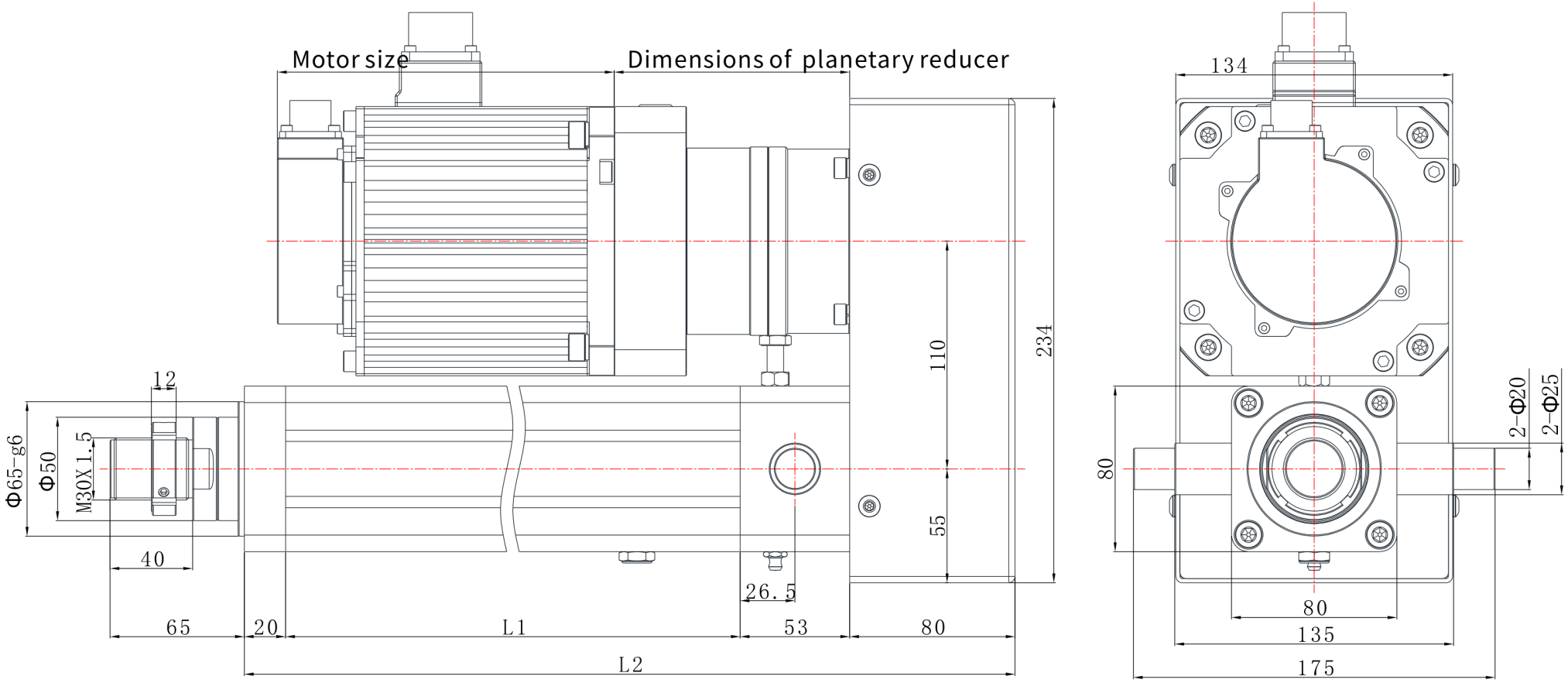

EDA80 | Размерный чертёж

Каталожный чертёж

EDA80 R06 размерный чертёж пояснение:L1=выдвижная длина+120,L2=выдвижная длина+342 | R06

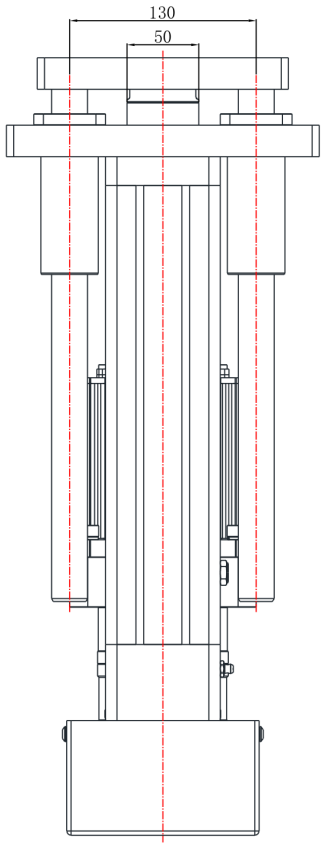

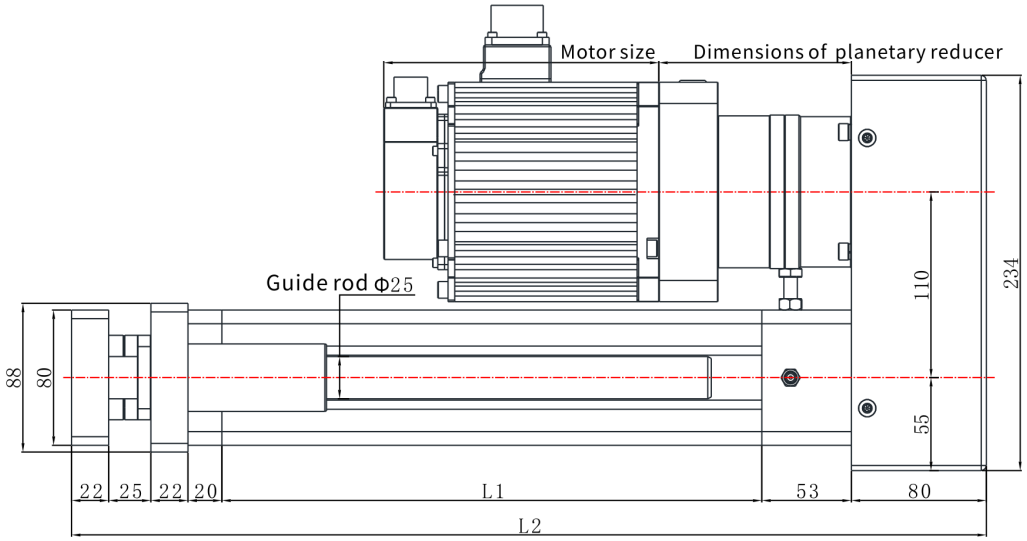

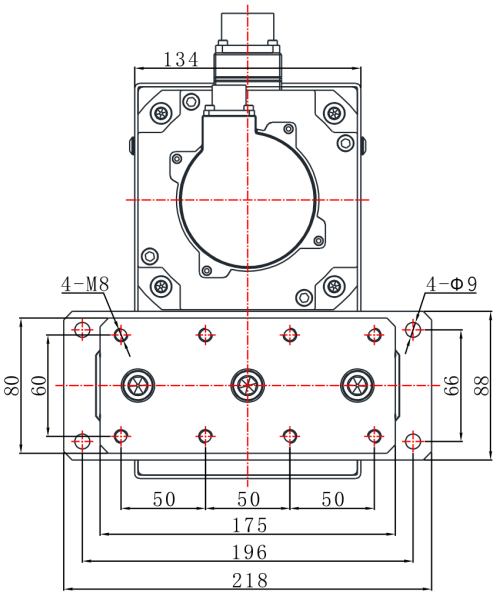

EDA80 | Размерный чертёж

Каталожный чертёж

EDA80 L04 размерный чертёж пояснение:Когда выдвижная длина <=400mm ; L1=выдвижная длина+120,L2=выдвижная | L04

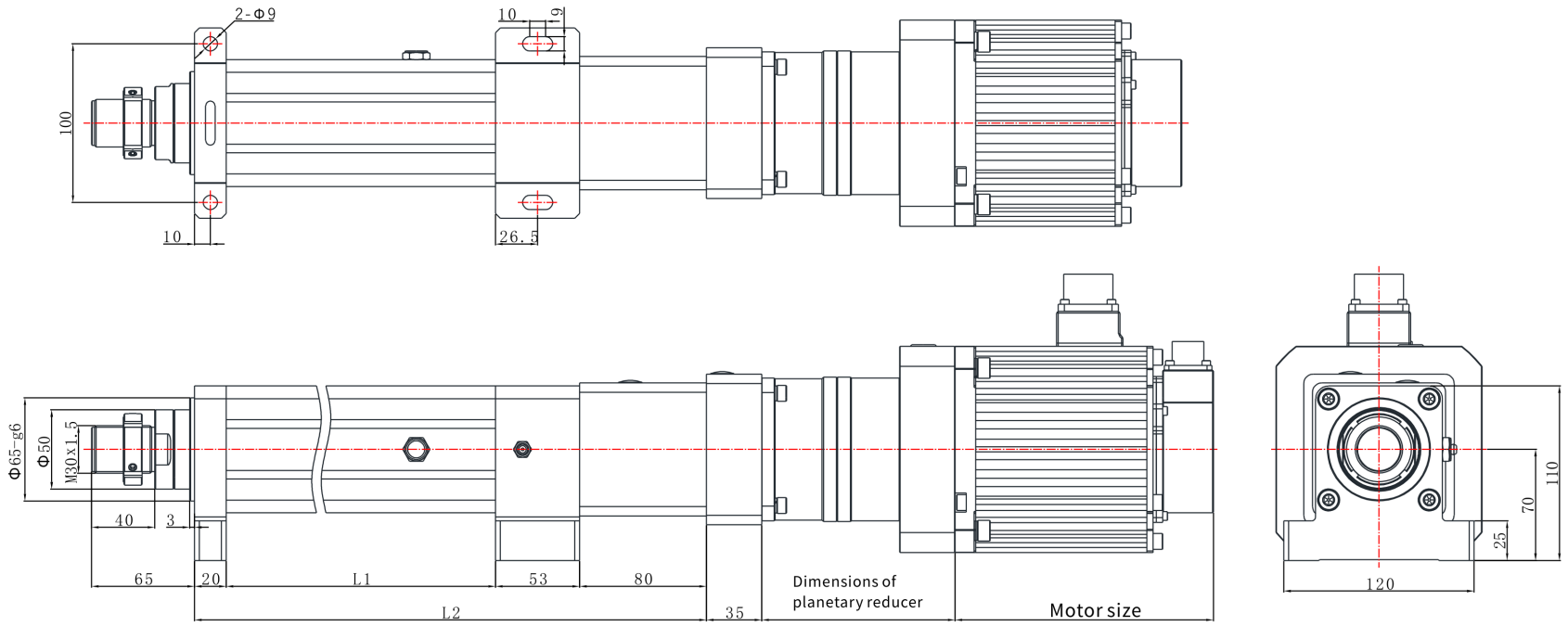

EDA80 | Размерный чертёж

Каталожный чертёж

EDA80 L03 размерный чертёж пояснение:Когда выдвижная длина <=400mm ; L1=выдвижная длина+120,L2=выдвижная | L03

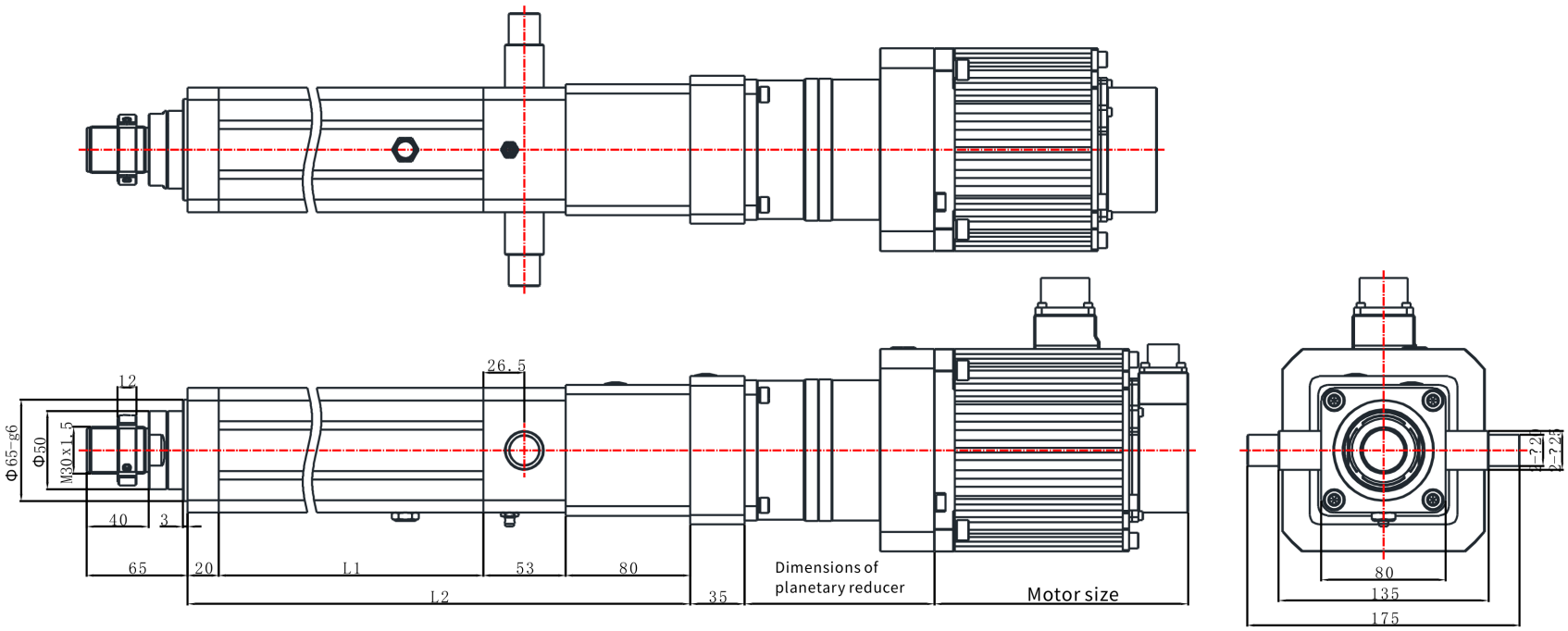

EDA80 | Размерный чертёж

Каталожный чертёж

EDA80 L07 размерный чертёж пояснение:Когда выдвижная длина <=400mm ; L1=выдвижная длина+120,L2=выдвижная | L07

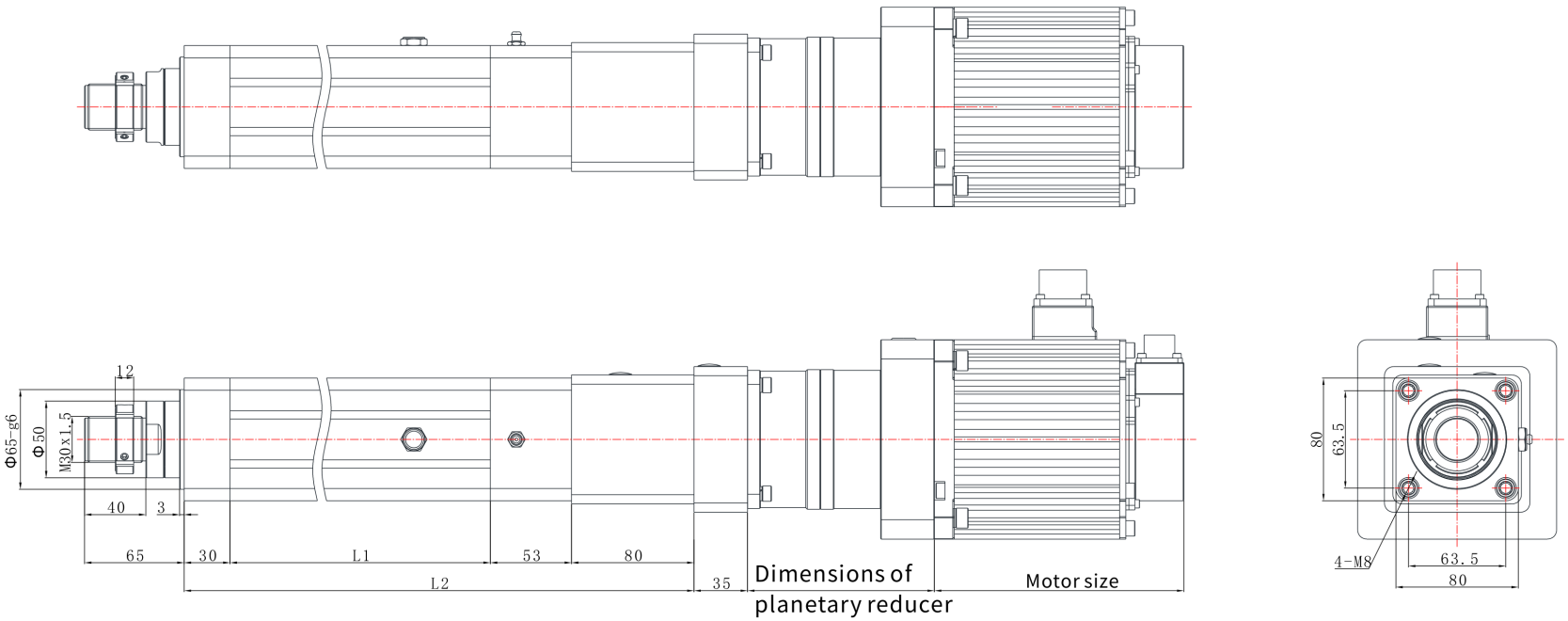

EDA80 | Размерный чертёж

Каталожный чертёж

EDA80 L01 размерный чертёж пояснение:Когда выдвижная длина <=400mm ; L1=выдвижная длина+120,L2=выдвижная | L01

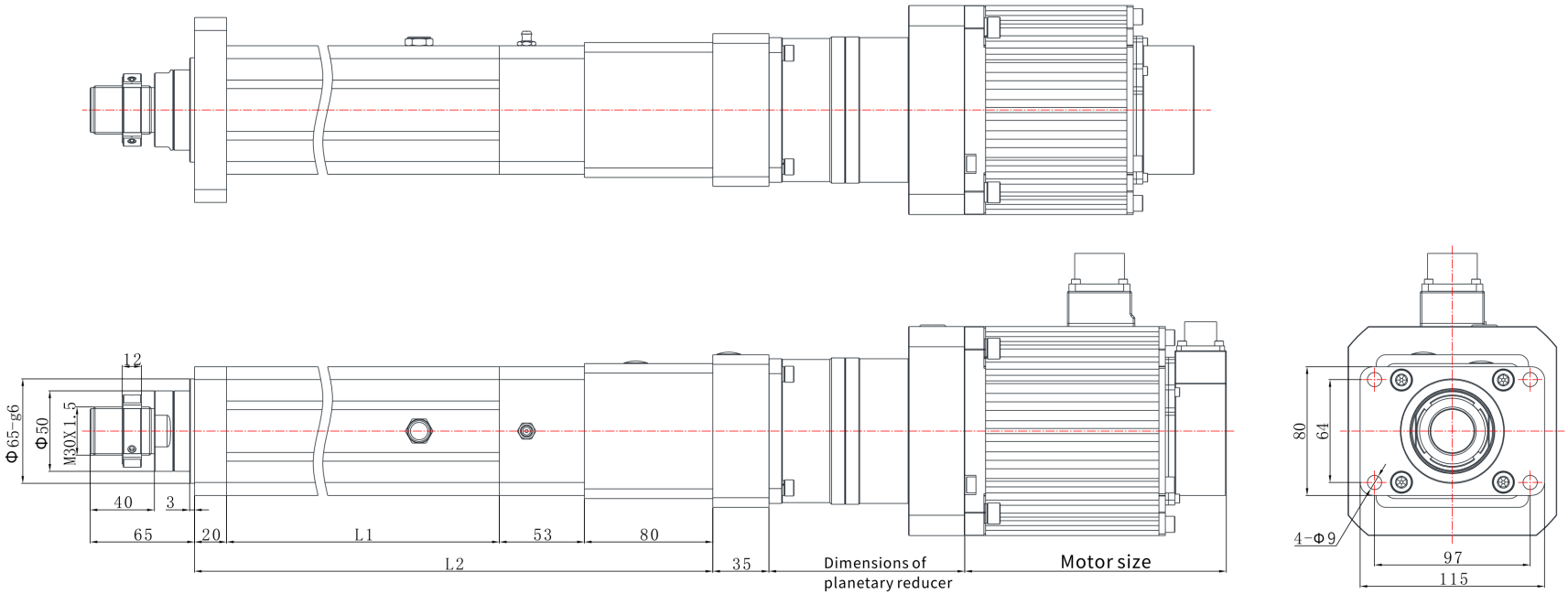

EDA80 | Размерный чертёж

Каталожный чертёж

EDA80 L06 размерный чертёж пояснение:L1=выдвижная длина+120,L2=выдвижная длина+342 | L06

