# EDA180

ກະບອກໄຟຟ້າເຊີ ໂວຄວາມແມ່ນຍໍາສູງ ຮັບນ້ໍາໜັກສູງ ຊະໂກສ້ັ ງເຮັ ດໄດ ້ EDA180 EDA180

## ຜະລ ິດຕະພ ັນ

ກະບອກໄຟຟ້າເຊີ ໂວສໍາລ ັບການເຄ ື່ ອນທ ີ່ ເສ ັ ້ນຊ ື ່ ທ ີ ່ ມ ີ ການນໍາໃນເຄ ື ່ ອງຫ ຸ ສ ີ ຍຜະລ ິ ດ.

## ຂ ໍ ້ ມ ູ ນຈ ໍ າເພ າະທ າ ງເຕ ັ ກນ ິ ກ

| ລ ິ ມ ິ ດສະວ ິ ດ | ສະວ ິ ດໃ ກ ້ |
|---|---|
| ຄວາມໄວສ ູ ງສ ຸ ດທ ີ ່ ອະນ ຸ ຍາດ | **<=250 mm/s** |
| ແຮ ງ ຜ ັ ກດ ັ ນສ ູ ງສ ຸ ດທ ີ ່ ອະນ ຸ ຍາດ | **<=250kN** |
| ມ ຸ ມຫ ັ ນ ຂ ອ ງ ແ ກ ນ ລ ູ ກ ສ ູ ບ | **+/-0.3 deg** |
| ຄ ວ າ ມ ຍ າ ວ ຍ ິ ດ ໄ ດ ້ | **<=2000mm** |
| ເ ສ ັ ້ ນ ຜ ່ າ ສ ູ ນ ກ າ ງ ພ າ ຍ ໃ ນ | **phi160mm** |

## ການເ ລ ືອ ກ

ເ ລ ືອ ກ ແ ຮ ງ ຍ ູ ້ ຊ ະ ໂ ກ ແ ລ ະ ຄ ວ າ ມ ໄ ວ ເ ປ ັ ນ ດ ິ ວ ຕ ິ ດ ງ ວ. ຄ ່ າ ສ ູ ງ ສ ຸ ດ ໃ ນ ລ າ ຍ ກ ານ ບ ໍ ່ ໝ າ ຍ ຄ ວ າ ມ ວ ່ າ ຄ ່ າ ສ ູ ງ ສ ຸ ດ ອ ິ ນ ໃ ຊ ້ ພ ້ ອ ມ ກ ັ ນ. ຢ ່ າ ນ ຢ ັ ນ ລ ິ ດ ສ ະ ກ ຣ ູ ກ ານ ຕ ິ ດ ຕ ັ ້ ງ ມ ໍ ເ ຕ ິ ກ ານ ຫ ຸ ດ ຄ ວ າ ມ ໄ ວ ແ ລ ະ ກ ານ ເ ຊ ື ່ ອ ມ ຕ ່ ໍ ກ ານ ໂ ຫ ຼ ດ ກ ່ ອ ນ ສ ັ ້ ງ.

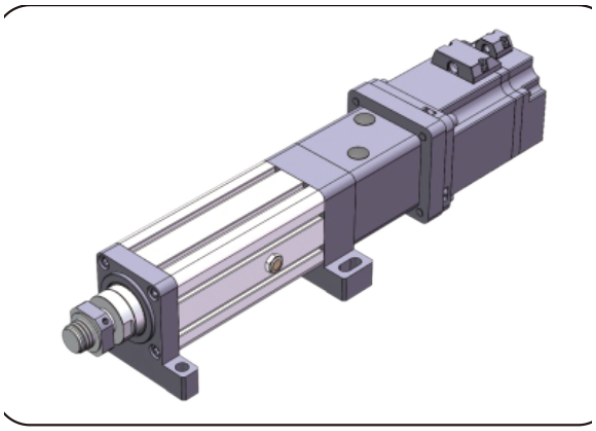

ຮ ູ ບ ຜ ະ ລ ິ ດ ຕ ະ ພ ັ ນ

## ພ າ ລ າ ມ ິ ເ ຕ ິ ພ ິ ້ ນ ຖ ານ

(ໝ າ ຍ ເ ຫ ດ: ແ ຮ ງ ຍ ູ ້ , ຊ ະ ໂ ກ ແ ລ ະ ຄ ວ າ ມ ໄ ວ ຕ ້ ອ ງ ຮ ່ ວ ມ ກ ັ ນ ກ ານ ໃ ຊ ້ ຈ ິ ງ ແ ລ ະ ຄ ່ າ ຂ ິ ດ ຈ ໍ າ ກ ັ ດ ສ ູ ງ ສ ຸ ດ ອ ່ ໍ ານ ຍ ່ າ ງ ບ ໍ ່ ສ າ ມ າ ດ ໃ ຊ ້ ຮ ່ ວ ມ ກ ັ ນ ໄ ດ ້ .)

| ເ ສ ັ ້ ນ ຜ ່ າ ສ ູ ນ ກ າ ງ ນ ອ ກ | ເ ສ ັ ້ ນ ຜ ່ າ ສ ູ ນ ກ າ ງ ພ າ ຍ ໃ ນ | ແ ຮ ງ ຜ ັ ກ ດ ັ ນ ສ ູ ງ ສ ຸ ດ ທ ີ ່ ອ ະ ນ ຸ ຍ າ ດ | ຄ ວ າ ມ ຍ າ ວ ຍ ິ ດ ໄ ດ ້ | ຄ ວ າ ມ ໄ ວ ສ ູ ງ ສ ຸ ດ ທ ີ ່ ອ ະ ນ ຸ ຍ າ ດ ມ ຸ ມ ໝ ຸ ນ ກ ້ ານ ລ ູ ກ ສ ູ ບ | ມ ຸ ມ ຫ ັ ນ ຂ ອ ງ ແ ກ ນ ລ ູ ກ ສ ູ ບ | ລ ິ ມ ິ ດ ສ ະ ວ ິ ດ |
|---|---|---|---|---|---|---|
| 180x180 mm | phi160mm | <=250KN | <=2000mm | <=250 mm/s | +/-0.3 deg | ສ ະ ວ ິ ດ ໃ ກ ້ |

## ຕ ົ ວ ເ ລ ືອ ກ ຂ ັ ບ ແ ລ ະ ມ ໍ ເ ຕ ິ

| ໄ ລ ຍ ະ ນ ໍ າ ຂ ອ ງ ສ ະ ກ ູ ບ ານ | ອ ັ ດ ຕ າ ສ ່ ວ ນ ຄ ວ າ ມ ໄ ວ ຂ ອ ງ ລ ໍ ້ ຊ ິ ງ ໂ ຄ ຣ ນ ັ ສ (ຂ ະ ເ ຈ ົ ້ າ: ຂ າ ອ ອ ກ) | ອ ັ ດ ຕ າ ສ ່ ວ ນ ຄ ວ າ ມ ໄ ວ ຂ ອ ງ ລ ໍ ້ ຊ ິ ງ ໂ ຄ ຣ ນ ັ ສ (ຂ ະ ເ ຈ ົ ້ າ: ຂ າ ອ ອ ກ) | ອ ັ ດ ຕ າ ສ ່ ວ ນ ຄ ວ າ ມ ໄ ວ ຂ ອ ງ ລ ໍ ້ ຊ ິ ງ ໂ ຄ ຣ ນ ັ ສ (ຂ ະ ເ ຈ ົ ້ າ: ຂ າ ອ ອ ກ) | ຂ ໍ ້ ມ ູ ນ ຈ ໍ າ ເ ພ າ ະ ມ ໍ ເ ຕ ິ ທ ິ ຕ ິ ດ ຕ ັ ້ ງ ກ ັ ບ ໄ ດ ້ | ເ ກ ຍ ຫ ~ ຸ ດ ຄ ວ າ ມ ໄ ວ ທ ີ ່ ສ າ ມ າ ດ ຈ ັ ບ ຄ ູ ່ ໄ ດ ້ | ເ ກ ຍ ຫ ~ ຸ ດ ຄ ວ າ ມ ໄ ວ ທ ີ ່ ສ າ ມ າ ດ ຈ ັ ບ ຄ ູ ່ ໄ ດ ້ |
|---|---|---|---|---|---|---|
| 20mm | 1:1 | / | / | NO | 142A | 130A, 180A |
| 20mm | 1:1 | / | / | NO | 180A | 180A, 200A, 220A |


emmy@htrobot.com www.htrobot.com

# EDA180

ກະບອກໄຟຟ້າ

## ພາລາມິເຕີບານສະກຣູ

(ໝາຍເຫດ: ພາລາມິເຕີບານສະກຣູໃຊ້ໄດ້ກັບຊະໂກ <= 300mm. ສຳລັບຊະໂກຫຼາຍກວ່າ 300mm ກະລຸນາປຶກສາພະນັກງານວິຊາການ.)

| ຮຸ່ນສະກຣູບານ | ປະເພດ | ເສັ້ນຜ່າສູນກາງ | ໄລຍະນຳຂອງສະກຣູບານ | Ca (KN) | Coa (KN) | ຄວາມແຂງຕຶງຂອງສະກຣູບານ | ເສັ້ນຜ່າສູນກາງລູກບານ | ແກນສະກຣູ | ອັດຕາສ່ວນຄວາມຊະລູດ | ຄວາມແມ່ນຍຳຂອງການກຳນົດຕຳແໜ່ງ \| ລະດັບຄວາມແມ່ນຍຳ | ຄວາມແມ່ນຍຳຂອງການກຳນົດຕຳແໜ່ງ \| ລະດັບຄວາມແມ່ນຍຳ |
|---|---|---|---|---|---|---|---|---|---|---|---|
| G6320-8 | ສະກຣູລູກປຶນ | 63 mm | 20mm | 224 KN | 663 KN | / | 12.7mm | 50K14 | 1:50 | C5/+/-0.01 | C7/+/-0.02 |

## ພາລາມິເຕີລູກປຶນ

| ຮຸ່ນລູກປຶນ | Cr (KN) | Cor (KN) |
|---|---|---|
| ລູກປຶນລູກກົ່ງປຽມ HR 32312 Jx2 | 233 KN | 295 KN |

## ລໍ້ສາຍພານໄທມິງ ແລະ ສາຍພານ

| ອັດຕາສ່ວນຄວາມໄວຂອງລໍ້ຊິງໂຄຣນັສ | ຂໍ້ກຳນົດເກຍຂັບ | ຂໍ້ກຳນົດເກຍຖຶກຂັບ | ຈຳນວນແຂ້ວຂອງເຟຶອງຂັບ | ຈຳນວນແຂ້ວຂອງລໍ້ທີ່ຖຶກຂັບ | ໄລຍະລະຫວ່າງຈຸດສູນກາງຂອງລໍ້ຊິງໂຄຣນັສ | ເສັ້ນຮອບວົງຂອງສາຍພານຊິງໂຄຣນັສ | ຄວາມກວ້າງຂອງສາຍພານຊິງໂຄຣນັສ |
|---|---|---|---|---|---|---|---|
| 1:1 | 14M65T86.5 | 14M65T76.5 | 36 | 36 | 231mm | 966 | 65mm |

## ຕາຕະລາງທຽບຂະໜາດ (mm)

| ປະເພດການເຊື່ອມຕໍ່ໂຫຼດ | phiA | phiB | phiC | C | D | E | F | H | G | M |
|---|---|---|---|---|---|---|---|---|---|---|
| ກະທຼັນອກ | phi150 | phi120 | - | 80 | 135 | 10 | 16 | - | - | M60x2 |
| ກະທຼັໃນ | phi150 | phi120 | phi60 | - | 245 | 10 | 50 | - | - | - |