# MDC22 Dimensiones

Vistas de dimensiones e instalación. Las unidades son las etiquetas impresas en cada vista.

Estos dibujos no seleccionan una carrera. Confirme el montaje respecto a la configuración que pida.

L izquierda: 2 vistas. vista 1, brida de sección

R derecha: 3 vistas. vista 1, vista 2, brida de sección

L izquierda: 1 vistas. resumen de ingeniería

R derecha: 1 vistas. resumen de ingeniería

## MDC22 · L izquierda · vista 1

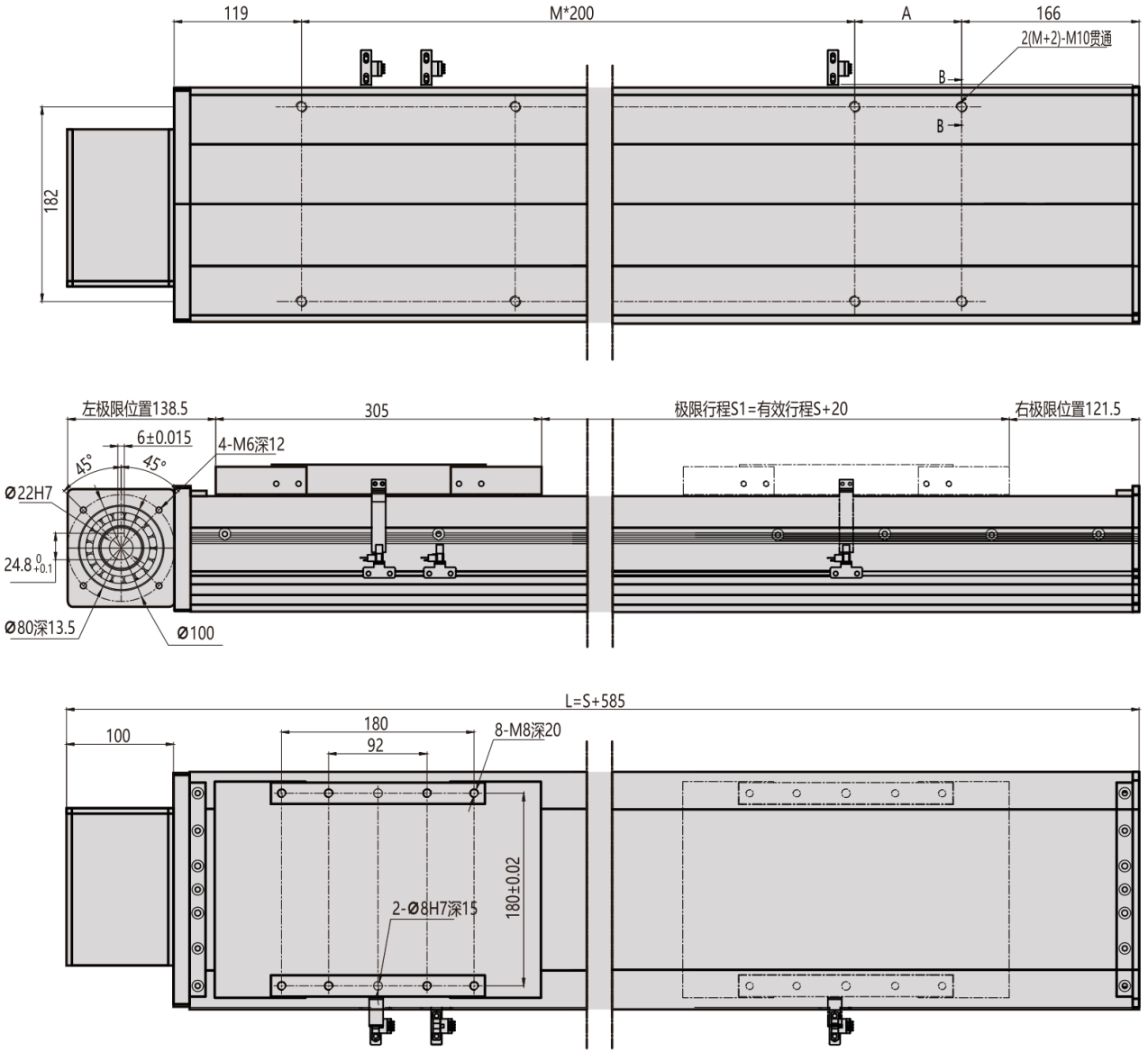

## MDC22 · L izquierda · brida de sección

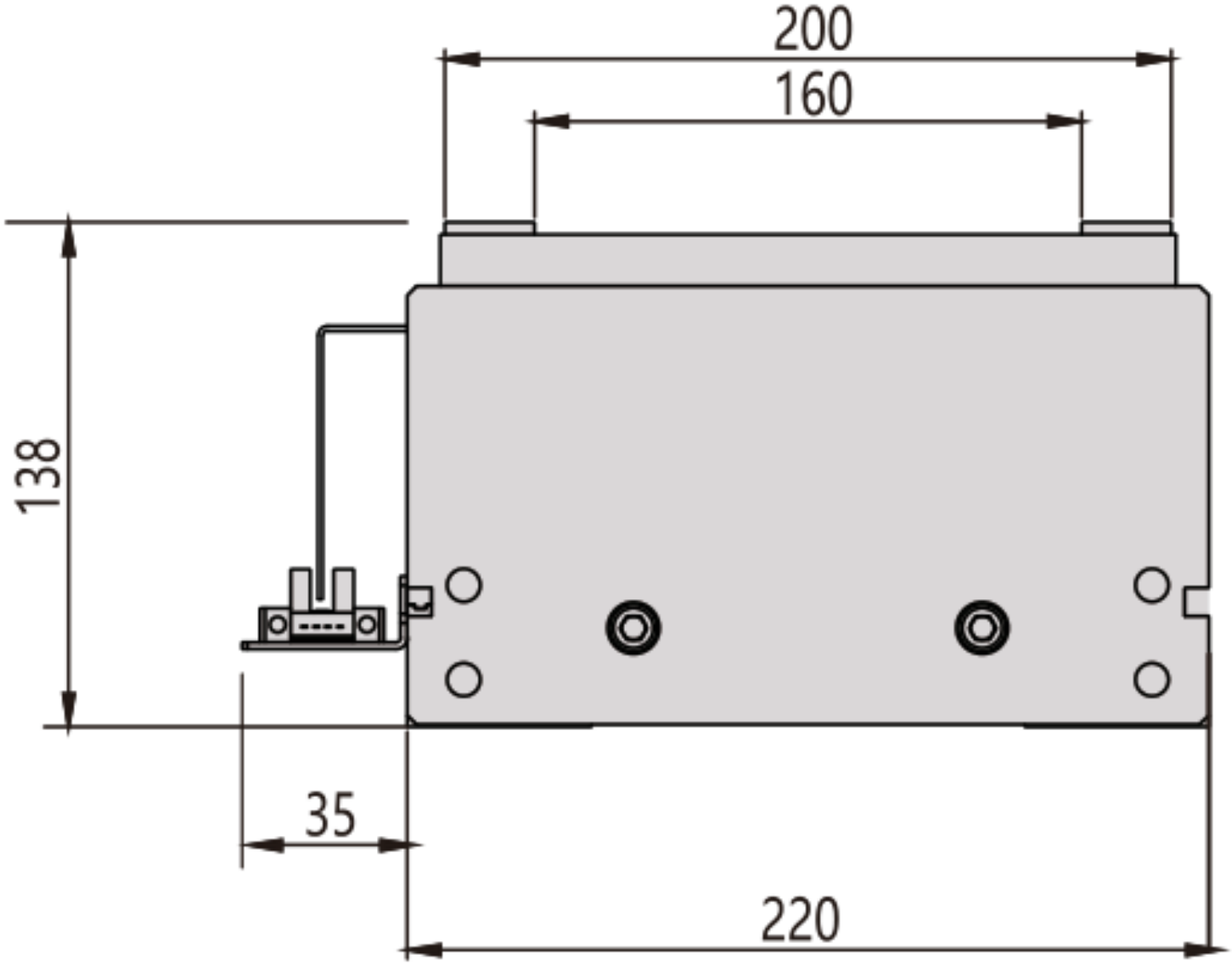

## MDC22 · R derecha · vista 1

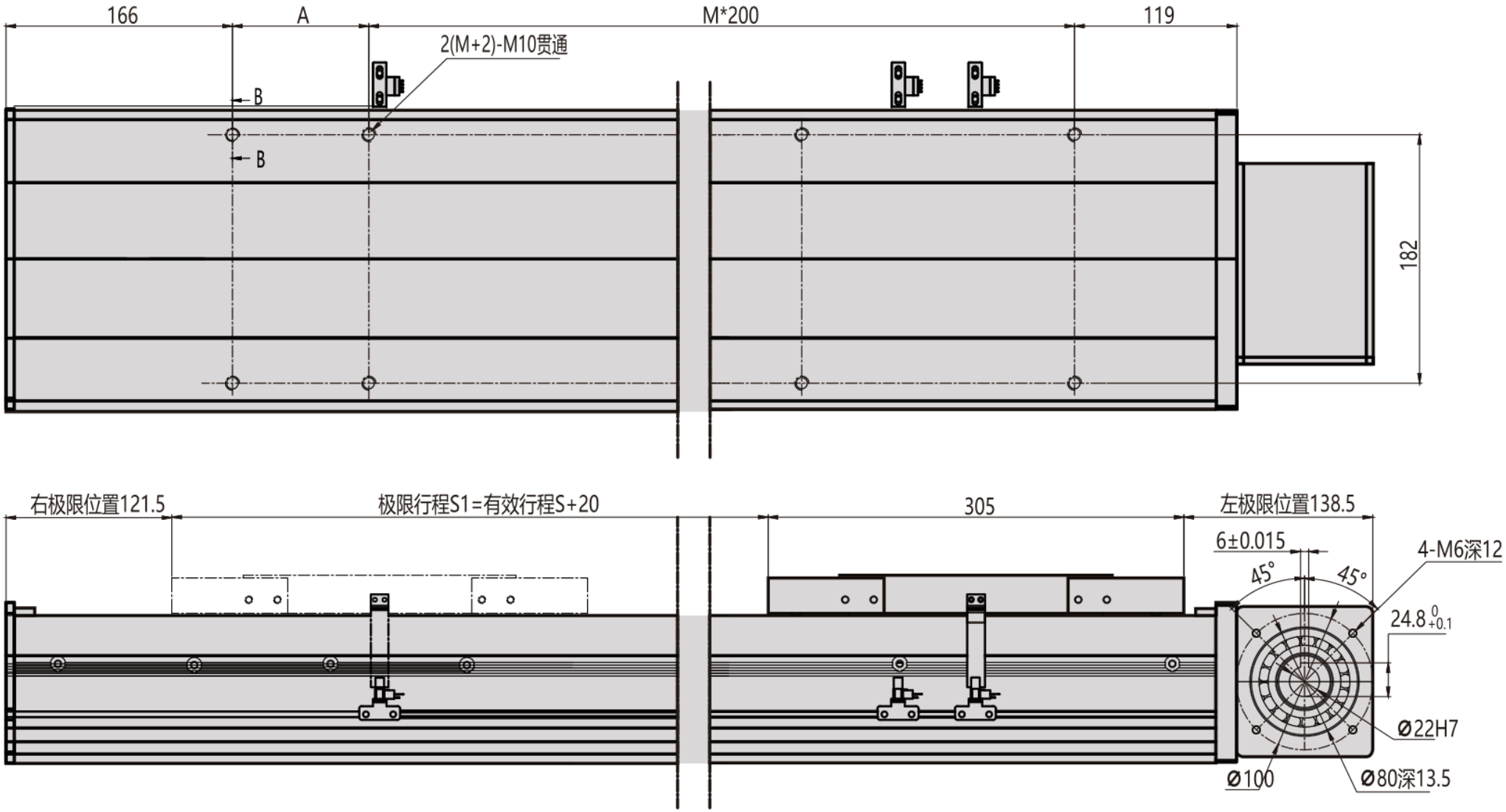

## MDC22 · R derecha · vista 2

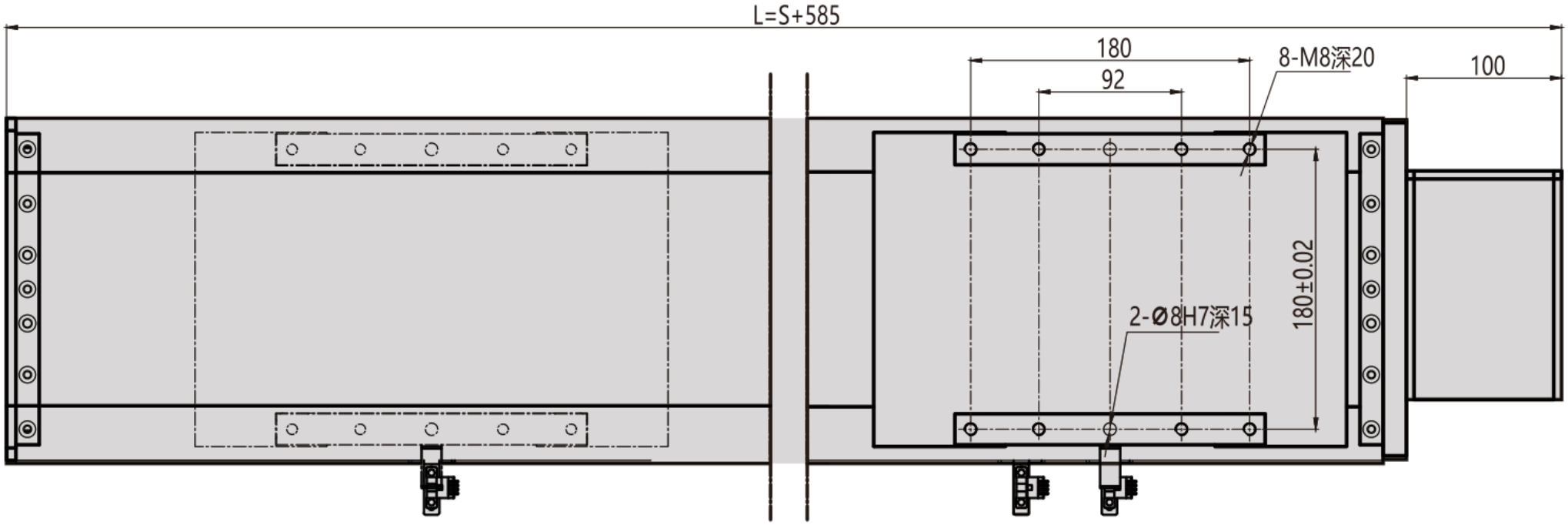

## MDC22 · R derecha · brida de sección

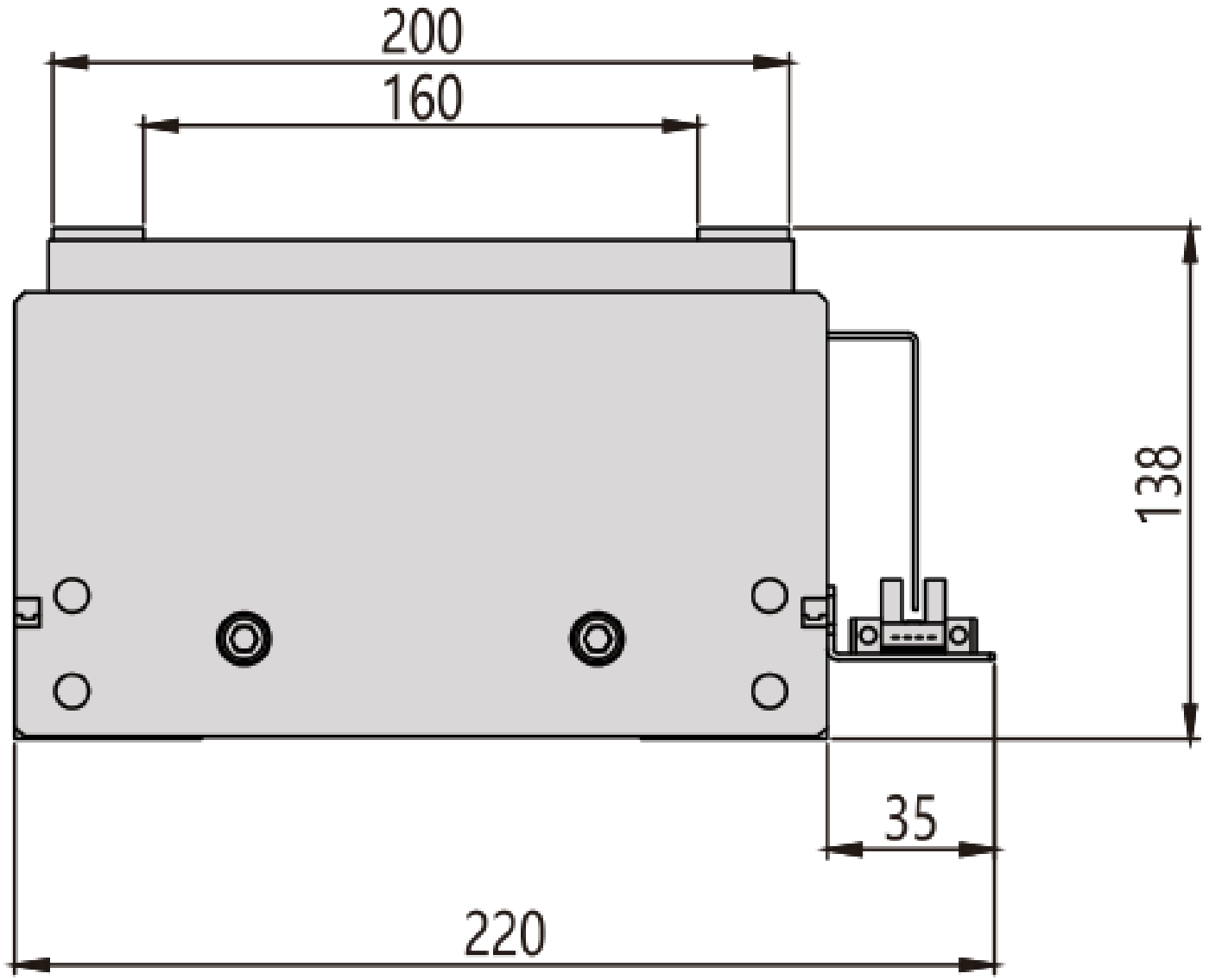

## MDC22 · L izquierda · resumen de ingeniería

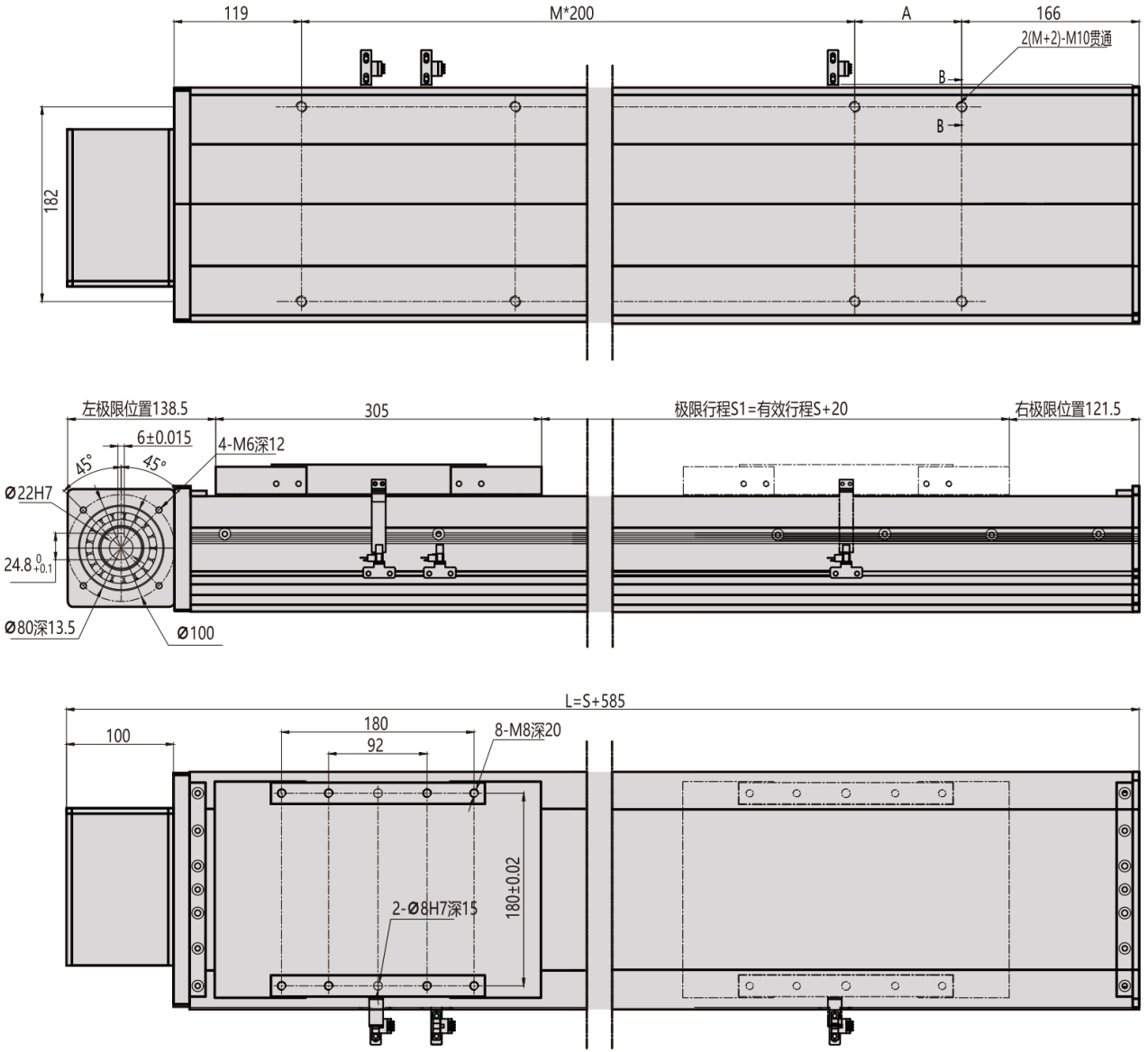

## MDC22 · R derecha · resumen de ingeniería

