COMMENT UTILISER CET ATLAS

Chaque vue est le dessin catalogue de la variante ou du groupe de rapport indiqué. Utilisez les libellés imprimés, pas une mesure à l’échelle. Ce sont des dessins de référence, pas des fichiers CAD.

EDA180 / Atlas de dessins

Sommaire

R01	1 vues | pages 2-2
L01	1 vues | pages 3-3

CONTACTER HTROBOT

Courriel : emmy@htrobot.com

Site web : www.htrobot.com

EDA180 | Dessin dimensionnel

Dessin catalogue

EDA180 R01 dessin dimensionnel illustration:L1=longueur extensible+330,L2=longueur extensible+627 | R01

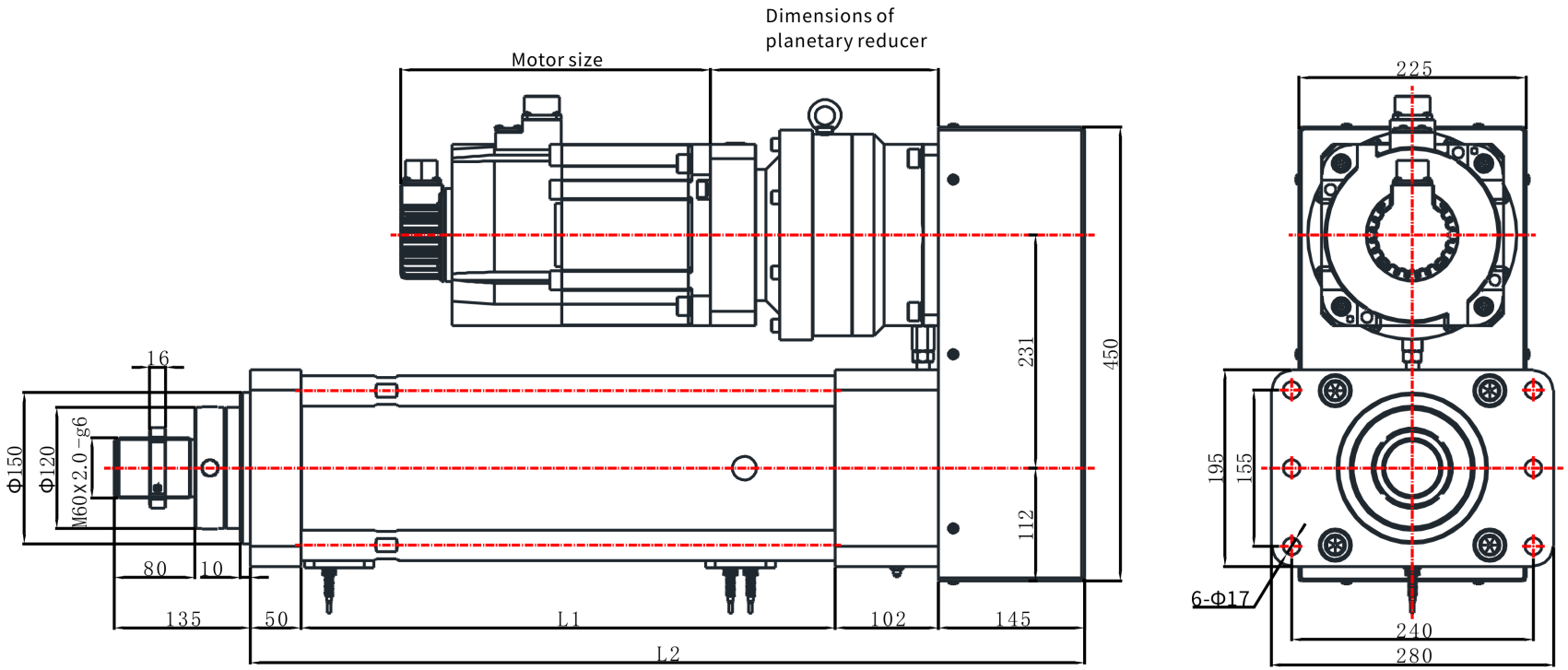

EDA180 | Dessin dimensionnel

Dessin catalogue

EDA180 L01 dessin dimensionnel illustration:L1=longueur extensible+330,L2=longueur extensible+650 | L01

