## COME USARE QUESTO ATLANTE

Ogni vista è il disegno di catalogo della variante o del gruppo di rapporto indicato. Usare le etichette stampate, non una misura in scala. Sono disegni di riferimento, non file CAD.

# EDT-B-142 / Atlante dei disegni

## Sommario


| | |
|---|---|
| Vista di riduzione superiore | 1 viste \| pagine 2-2 |
| Vista di riduzione inferiore | 1 viste \| pagine 3-3 |
| Varianti dell'albero | 1 viste \| pagine 4-4 |


## CONTATTO HTROBOT

E-mail: emmy@htrobot.com

Sito web: www.htrobot.com

# EDT-B-142 | Disegno dimensionale

Disegno di catalogo

EDT-B-142 vista di riduzione superiore dimensioni in mm

减速比：3，4，5，6，7，8，10

Reduction ratio

unit 单位[mm]

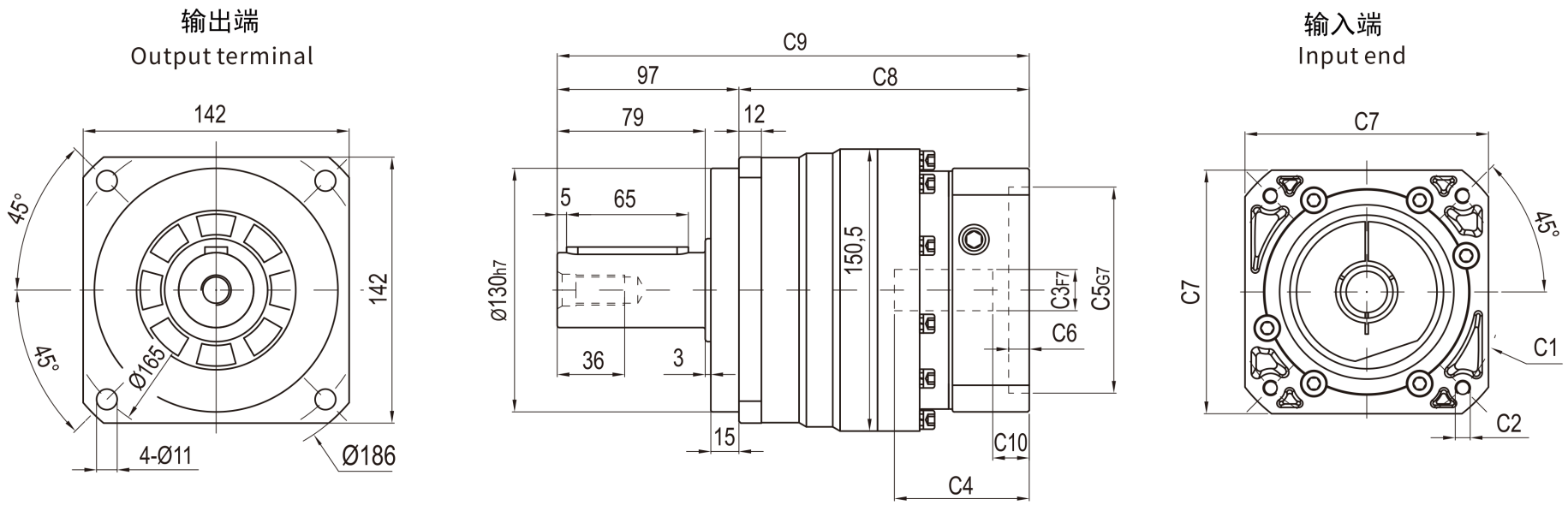

# EDT-B-142 | Disegno dimensionale

Disegno di catalogo

EDT-B-142 vista di riduzione inferiore dimensioni in mm

减速比：12，15，20，25，30，35，40，50，60，70，80，100

Reduction ratio

unit 单位[mm]

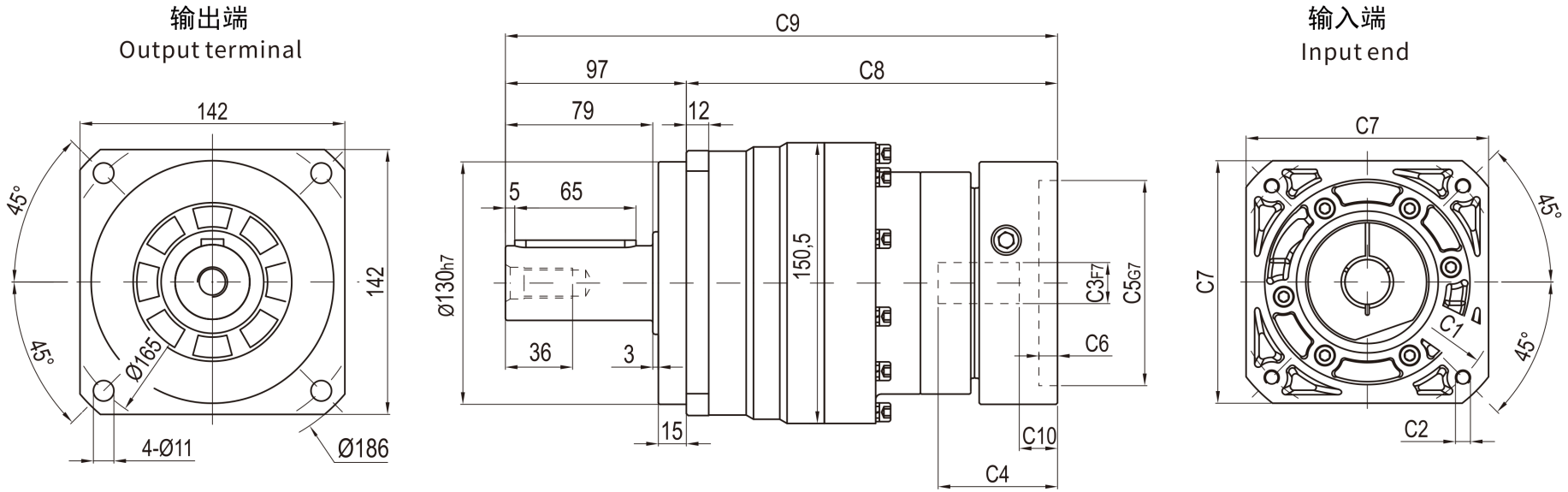

# EDT-B-142 | Disegno dimensionale

Disegno di catalogo

EDT-B-142 varianti dell'albero S1 sinistra / S2 destra

