MY12T Dimensiones

Vistas de dimensiones e instalación. Las unidades son las etiquetas impresas en cada vista.

Estos dibujos no seleccionan una carrera. Confirme el montaje respecto a la configuración que pida.

C exterior: 3 vistas. vista 1, brida de sección, resumen de ingeniería

MY12T · C exterior · vista 1

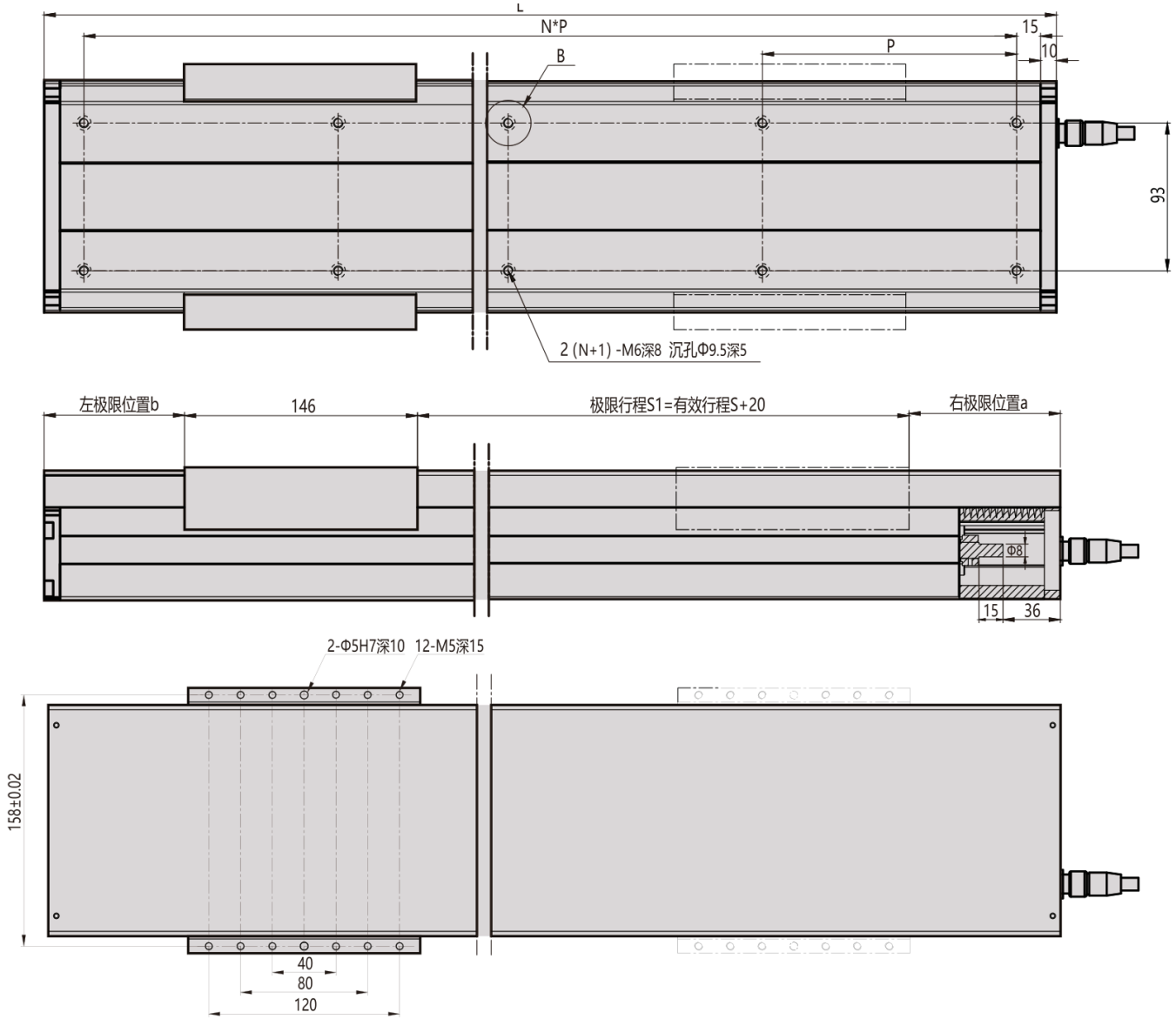

MY12T · C exterior · brida de sección

B向视图

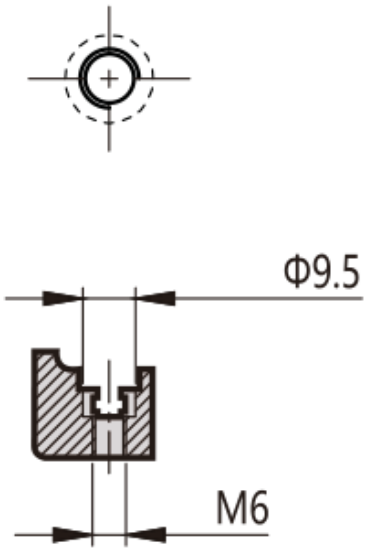

传感器航插接线图

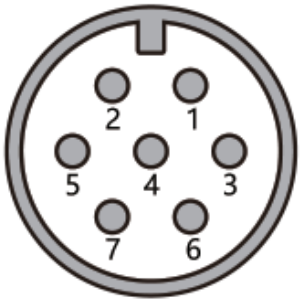

针脚定义：
针脚1： V+(5V-24V)
针脚2:V-
针脚3:远极限位点
针脚4:近极限位点
针脚5:零点位置

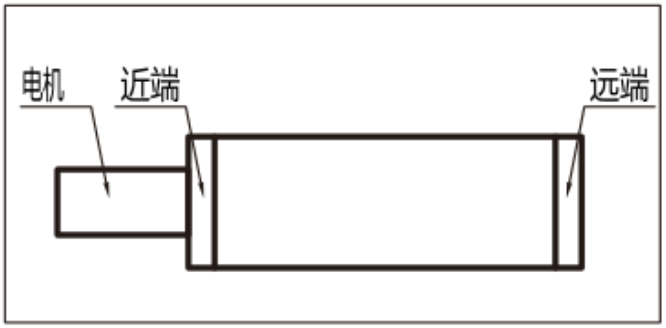

电机法兰视图

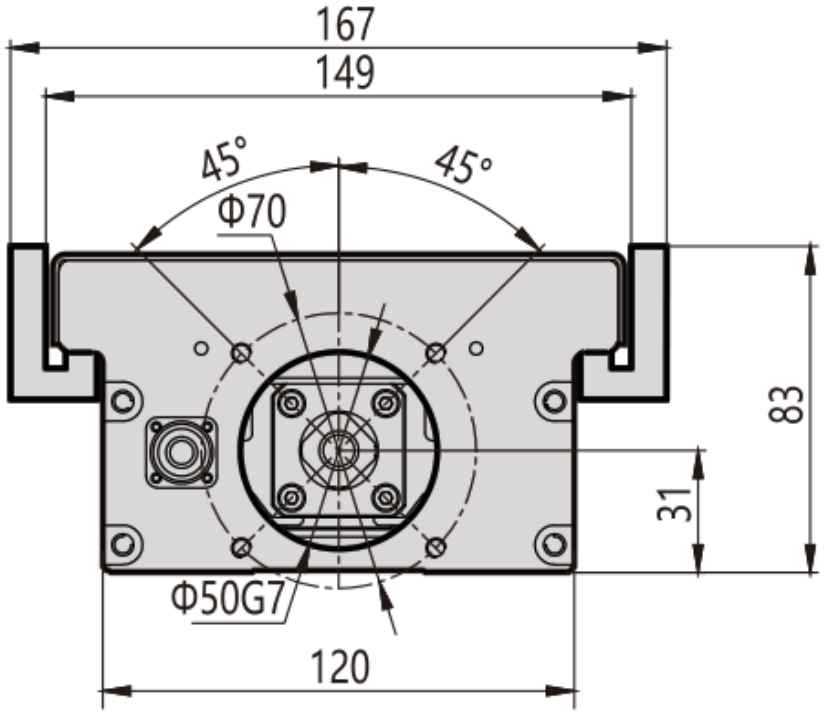

MY12T · C exterior · resumen de ingeniería

