Serie di assi telescopici HTSL60

SL60 · Serie di assi telescopici

Verificare supporto e montaggio sull’intero campo di estensione. Includere il momento di carico e lo spazio cavi nella revisione di installazione.

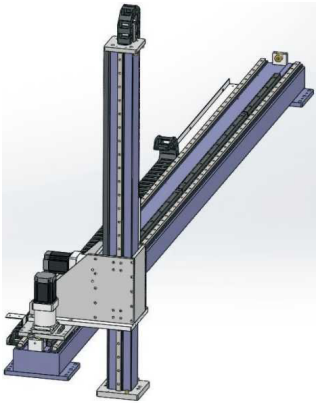

SL illustrazione della serie

Specifiche esaminate

Parametro	Valore
Ripetibilità	±0.1 mm
Carico verticale	80 kg
Passo dell’ingranaggio	125 mm
Numero del riduttore (intestazione stampata mm)	90 mm
Specifiche dell’ingranaggio	1.5M
Guida lineare (codice fonte)	15
Esempio d’ordine (riferimento)	SL60-L125-S500-R90-C4-0001
Modello di sensore	Esterno FC307 (NPN)
Intervallo di corsa e incremento	100-2050mm/intervallo 100

I disegni di installazione sono nell’atlante dimensionale separato.

emmy@htrobot.com www.htrobot.com

Riferimento tecnico

Note applicative

Riferimento applicativo: La fonte descrive assi telescopici per handling, pallettizzazione e smistamento in attrezzature logistiche, automotive e medicali, con trasporto verticale come applicazione salvaspazio.

Riferimento di installazione: Con e senza coperchio a soffietto sono mostrati nella pagina di disegno di origine a fronte.

Differenze di ordine e specifica: L’esempio usa R90 e l’annotazione del riduttore indica 120mm; la tabella di base indica 90mm. La corsa stampata 100-2050mm con incremento 100mm non definisce 2050 come incremento valido da 100.