MDC135 Размеры

Виды размеров и монтажа. Единицы — это обозначения, напечатанные на каждом виде.

Эти чертежи не выбирают ход. Подтвердите монтаж по заказываемой конфигурации.

L слева: 4 виды. вид 1, вид 2, вид 3, сечение фланца

R справа: 4 виды. вид 1, вид 2, вид 3, сечение фланца

L слева: 1 виды. инженерный обзор

R справа: 1 виды. инженерный обзор

MDC135 · L слева · вид 1

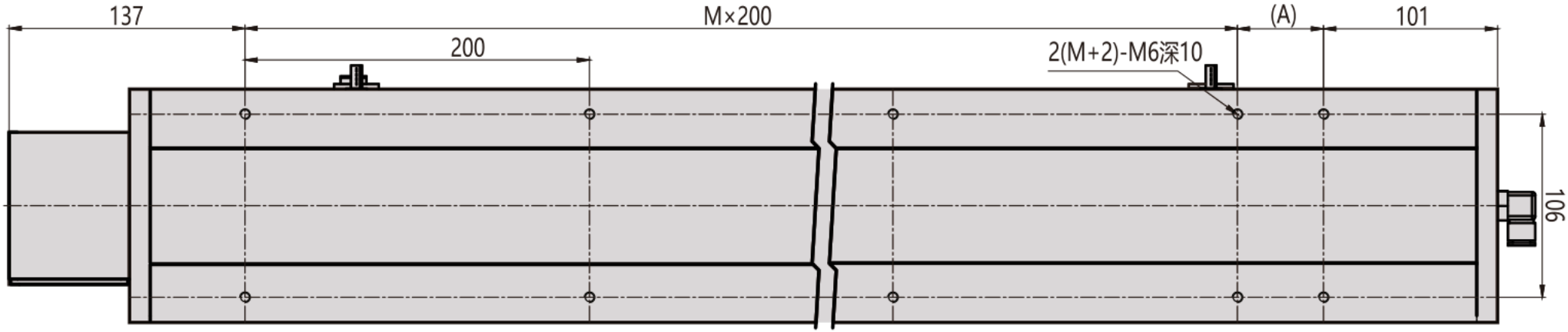

MDC135 · L слева · вид 2

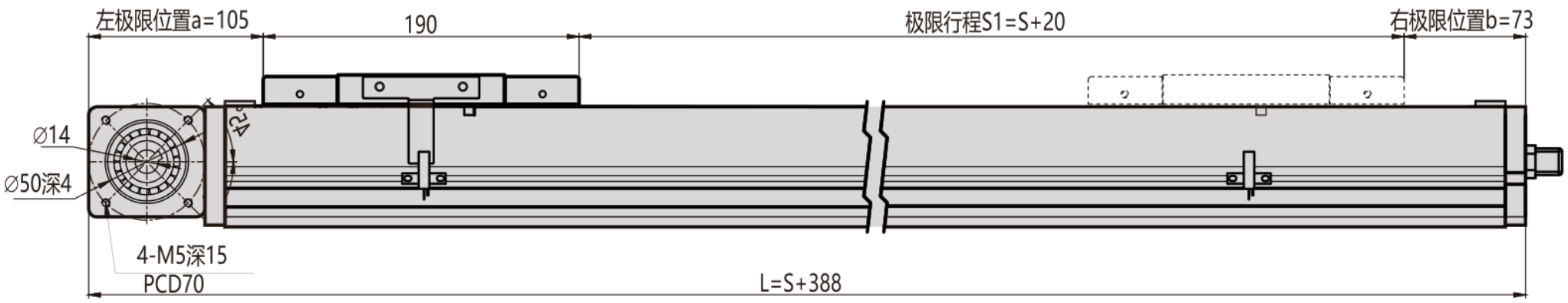

MDC135 · L слева · вид 3

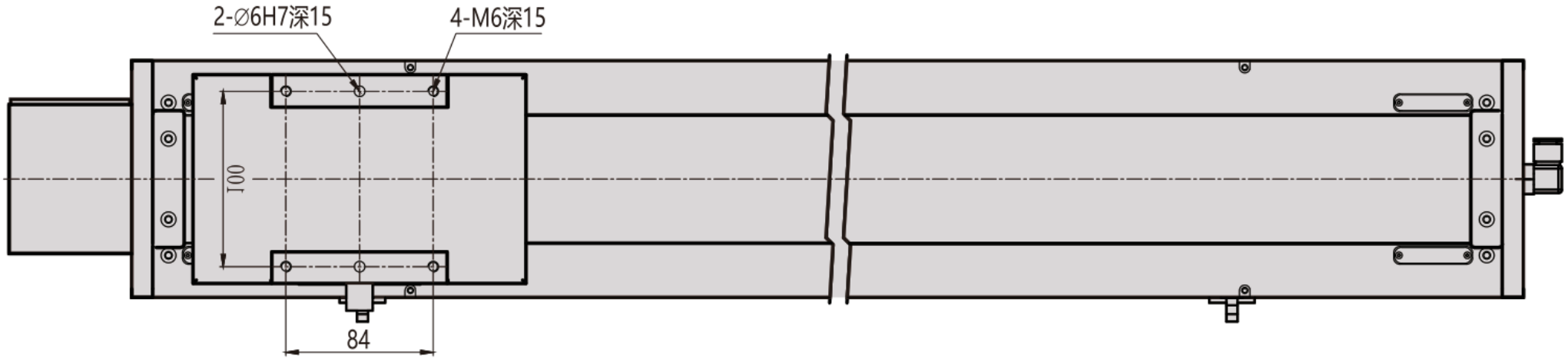

MDC135 · L слева · сечение фланца

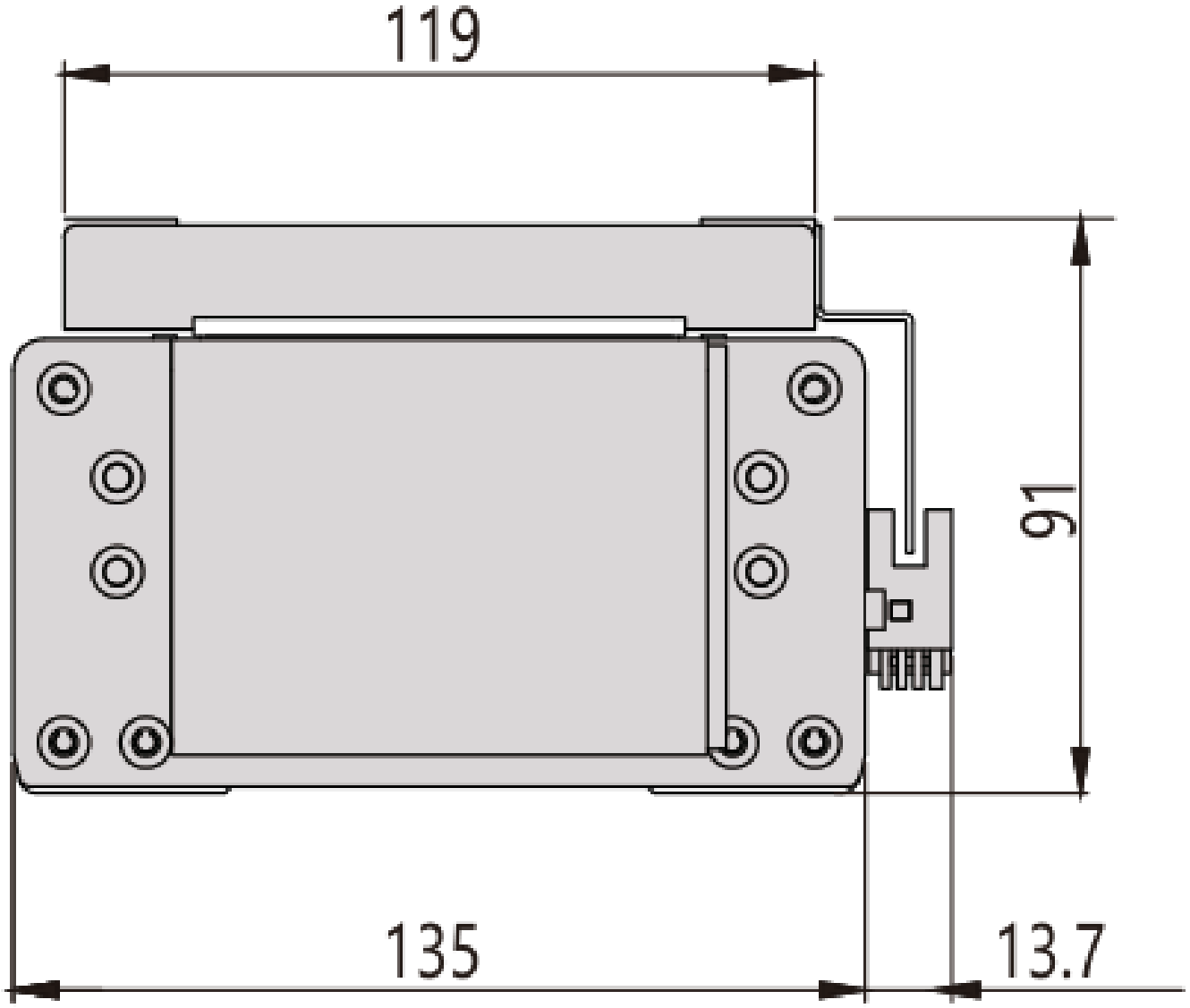

MDC135 · R справа · вид 1

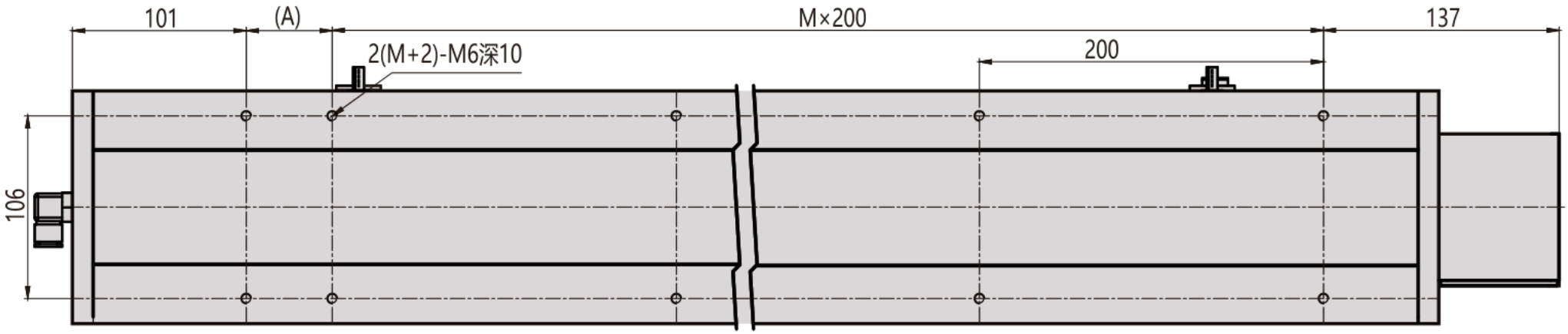

MDC135 · R справа · вид 2

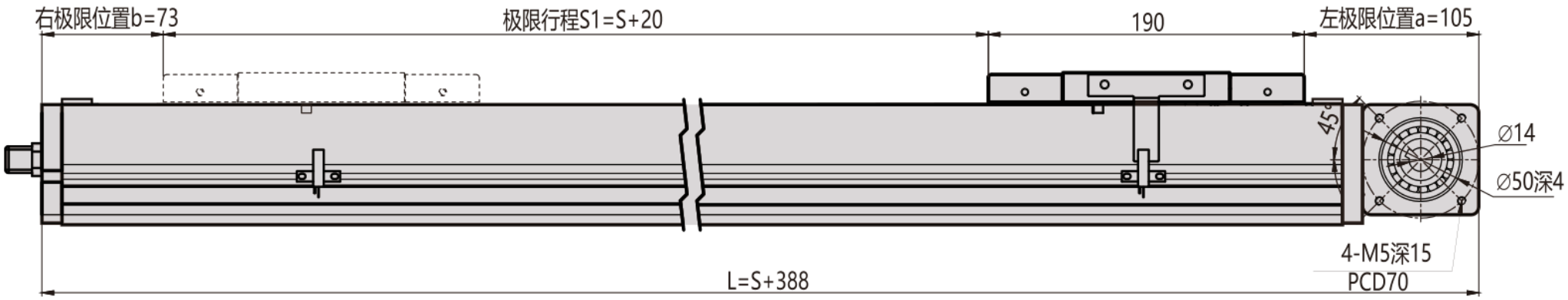

MDC135 · R справа · вид 3

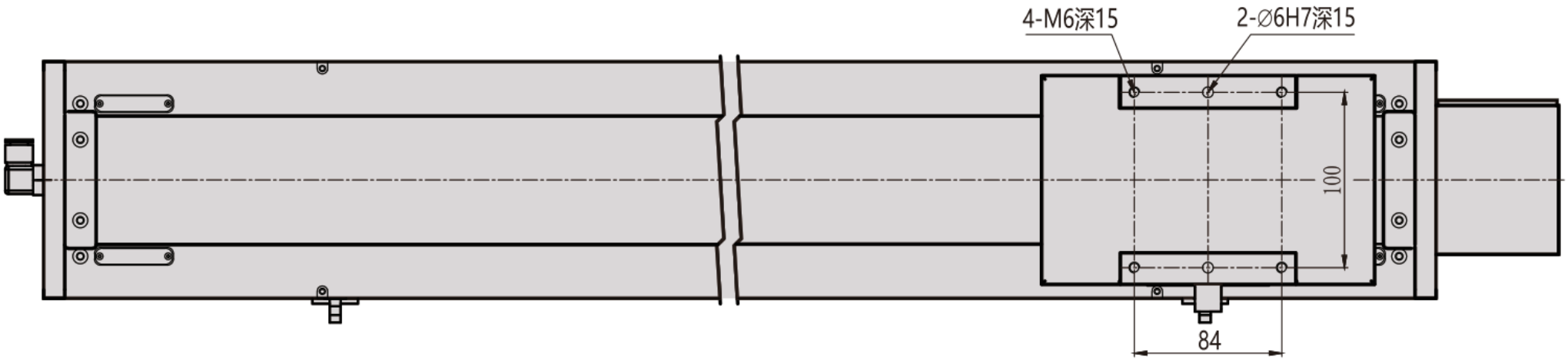

MDC135 · R справа · сечение фланца

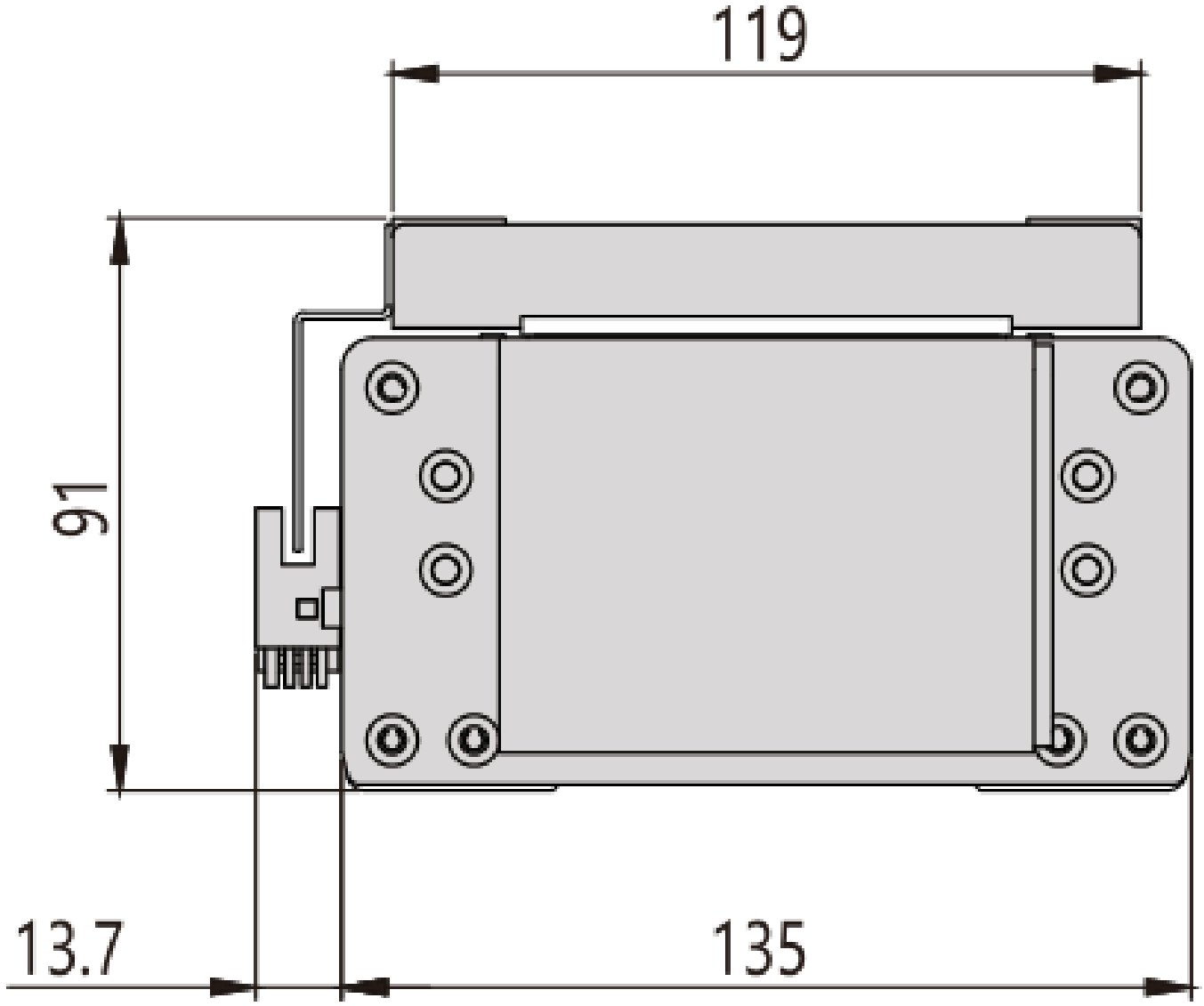

MDC135 · L слева · инженерный обзор

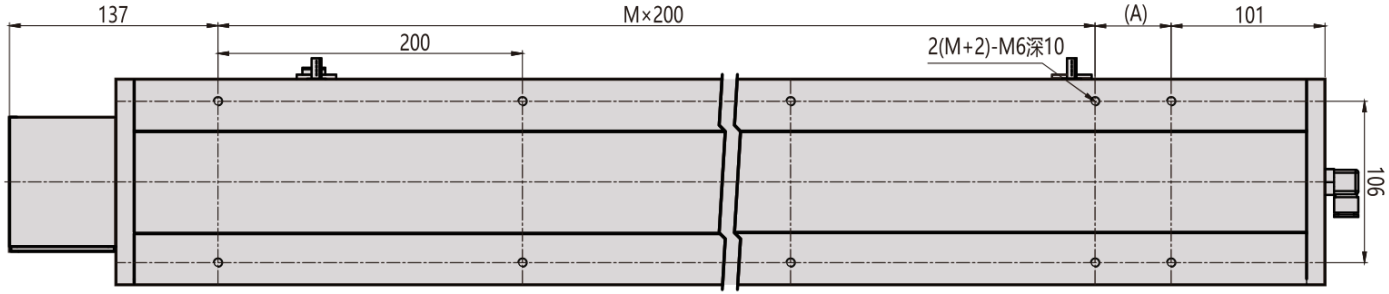

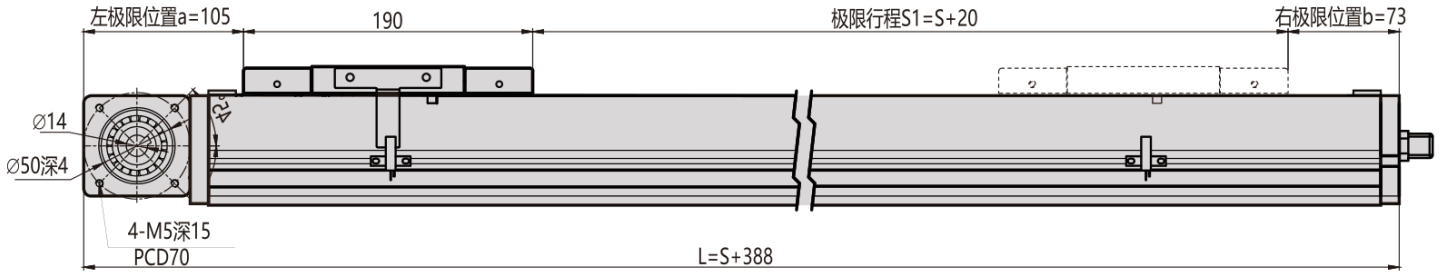

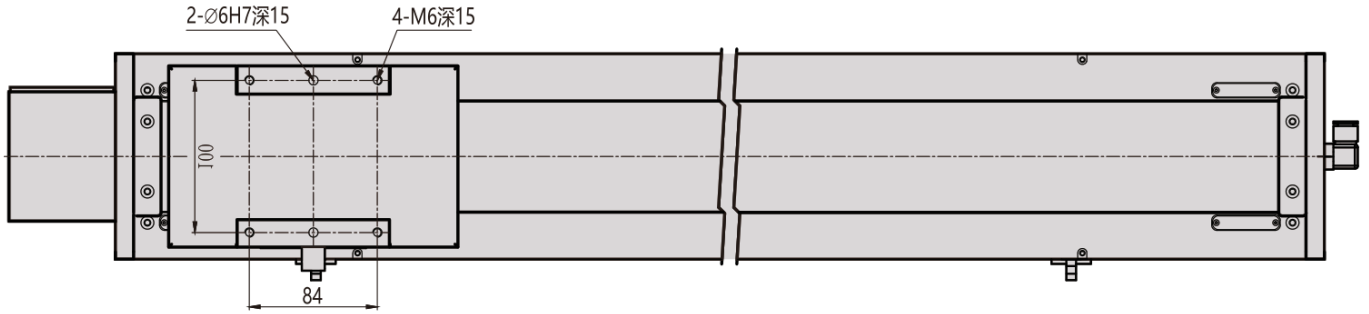

MDC135 · R справа · инженерный обзор

